Deze service wordt U aangeboden door:

sinds 1929 matri

www.matri.nl

www.matri....

sinds 1929 matri

Naaimachinespecialisten sinds 1929

De grootste keuze nieuw en gebruikt

Bel voor een scherpe prijs

Verkoop en reparatie van alle merken

Naaimachines - Lockmachines - Borduurmachines

Regelmatig Demonstratie's
Gratis bezorging door heel Nederland
3 jaar volledige garantie op onze machines

Haal meer uit uw Lockmachine

www.lockmachine.info

Lange Bisschopstraat 9 7411 KG Deventer tel: 0570 - 616383

Serenade

sinds 1929 matri
www.matri.nl

www.matri.nl
Matri Naaimachine
specialisten sinds 1929
Lange Bisschopsstraat 9
7411 KG Deventer
Tel.: 0570 - 61 63 83
www.lockmachine.info

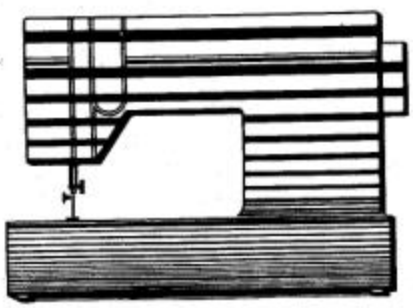

SINGER

GEFELICITEERD

U bent op het punt om een avontuur en creativiteit te beginnen: U gaat naaien! En, U gaat naaien met één van de gemakkelijkste machines die ooit gemaakt werd.

De volgende eigenschappen zijn aangebracht in de machine en zullen U waardevolle uren van simpel naaiplezier opleveren:

- Een duidelijk inrijgschema die fouten tijdens het inrijgen zal verminderen.
- Een elektronische snelheidsregelaar die een vloeiend gelijkmatig stikken zal verzekeren.
- Automatische spanningsregeling die geen aanpassingen vereist voor de meeste naaiwerken.
- Een-faze steekkeuze, die een moeilijke keuze selectie voorkomt.

Bovendien, heeft deze machine een afneembare verlengtafel, die vlak-en vrij-arm naaien toelaat; klik persvoeten die gemakkelijk verwijderd en vervangen worden en een naaldklem die het onmogelijk maakt om de naald verkeerd in te zetten.

Neem een paar minuutjes om door dit instructieboek te gaan en om bekend te worden met Uw machine. Of U een beginneling bent of een naaister met ondervinding, U zult weldra merken hoe gemakkelijk het is om iets persoonlijks te maken!

Copyright© 1983 THE SINGER COMPANY
Alle rechten over de hele wereld voorbehouden
*Een handelsmerk van THE SINGER COMPANY

H G

sinds 1929 matri
www.matri.nl

Wir gratulieren Ihnen zum Kauf Ihrer neuen SINGER Nähmaschine, die Ihnen in Zukunft das Selbstnähen, Reparieren oder Basteln erleichtern wird. Mit Ihrer neuen SINGER Nähmaschine haben Sie sich die besten Voraussetzungen geschaffen, Ihre Kreativität zu entdecken, diese umzusetzen und für sich und Ihre Familie zu nutzen.

Sie werden rasch feststellen, daß Ihre SINGER Nähmaschine leicht zu handhaben ist und daß Sie alle SINGER-typischen, technischen Vorteile bietet, wie zum Beispiel:

- Fadenführungskanal: Das problemlose und schnelle Einfädelsystem.
- Elektronische Geschwindigkeitskontrolle: für gleichmäßiges Nähen und verbesserte Durchstichskraft.
- Fadenspannungsautomatik: Macht manuelles Einstellen bei den meisten Näharbeiten überflüssig.
- Knopflochautomatik: Knopflöcher in vier einfachen Stufen.
- Aufspulautomatik: Die Spule bleibt beim Aufwickeln in der Maschine.

Weitere SINGER Pluspunkte sind:

Anschiebetisch: wahlweises Freiarm- oder Flachbettnähen. Einrast-Nähfüße: schnell anzubringen oder abzunehmen. Einweg-Nadel-klammer: es ist unmöglich, die Nadel falsch einzusetzen. Kennzeichnung der Zubehörteile mit Buchstaben: erleichtert das Auffinden und Erkennen der Zubehörteile.

Um die vielen Möglichkeiten Ihrer neuen SINGER Nähmaschine richtig nutzen zu können, empfehlen wir Ihnen, unsere Bedienungsanleitung in Ruhe durchzulesen und alle Funktionen Schritt für Schritt an der Maschine praktisch zu erproben.

Viel Erfolg und Vergnügen beim Nähen mit Ihrer neuen SINGER.

Copyright© 1983 THE SINGER COMPANY
Weltweit gesetzlich geschützt
*Eine Handelsmarke der THE SINGER COMPANY

www.matri.nl
Matri Naaimachine
specialisten sinds 1929
Lange Bisschopsstraat 9
7411 KG Deventer
Tel.: 0570 - 61 63 83
www.lockmachine.info

sinds 1929 matri
www.matri.nl

INHOUD

1. Kennismaking met uw machine 4
Voornaamste onderdelen 4
Accessoires 6

2. Voorbereiding tot het naaien 8
Stof-, Draad-en Naaldindex 9
Neerklapeare Handgreep 11
Belangrijke veiligheids maatregelen 12
Aansluiten van de machine / Inwerkingstellen van de machine 14
Kiezen en veranderen van naald 16
Vrije arm naaien 16
Veranderen van de persvoet 18
Veranderen van persvoet met schacht 20
Aanzetten van een stop en boorduurvoet 20
Aanzetten van de transporteurdekplaat 20
Opwinden van het spoeltje 22
Plaatsen van het spoeltje 24
Inrijgen van de machine 26
Omhoog brengen van de spoeldraad 28
Keuze van een steek 30

3. Rechte steek 30
Voorbereiding 30
Een naad stikken 34
Verstel-stopwerk 38
Borduurwerk uit de vrije hand 40
Inzetten van een ritssluiting 40

4. Speciale steken 42
Voorbereiding 42
Zig-zag steek 46
Zig-zag blindsteek 46
Meervoudige zig-zag steek 48
"M" steek 50
Halvemaansteek 50
Overgelockte stretch-steek 52
Taksteek 52
Ric-rac steek 54
Honingraatsteek 56
Schuine overgelockte steek 58
Pijlpuntsteek 58

5. Knoopsgaten maken in vier fazen 60

6. Onderhoud van uw machine 64
Verwijderen en herplaatsen van spoelhuls 64
Verwijderen en herplaatsen van het lampje 66
Reinigen van de machine 68
Controlelijst voor zelf repareren 70
Andere accessoires 72
Index 74

INHA

1. Lernen Sie Ihre Nähmaschine kennen 4
Wichtige Teile 4
Zubehör 6
2. Vorbereitung zum Nähen 8
Stoff-, Nadel- und Fadentabelle 9
Tragegriff Ruhestellung 11
Wichtige Sicherheitshinweise 12
Anschliessen und Inbetriebsetzen der Maschine 14
Wahl und Auswechseln der Nadeln 16
Freiarm-Näharbeiten 16
Das Auswechseln des Nähfusses 18
Das Einsetzen des Nähfusses mit Schaft 20
Das Anbringen des Stopf-und Stickfusses 20
Das Einsetzen der Transporteurabdeckplatte 20
Das Aufwickeln der Spule 22
Das Einfädeln der Spule 22
Das Einsetzen der Spule 24
Das Einfädeln der Nähmaschine 26
Das Heraufholen des Spulenfadens 28
Stichmusterwahl 30

3. Geradstich-Nähen 30
Vorbereitung 30
Herstellen einer Nahrt 34
Stopfen 38
Freihandsticken 40
Das Einsetzen eines Reissverschlusses 40

4. Sonderstiche 42
Vorbereitung 42
Zickzack-Stich 46
Zickzack-Blindstich 46
Trikotstich 48
Zickzack-uberwendling-oder "M"-Stich 50
Halbmondstich 50
Überwendlingstich 52
Grätenstich 52
DreiFach Zickzackstich / Elastischer Geradstich 54
Wabenstich 56
Überwendlingstich-(Schräg) 58
Pfeilspitzenstich 58

5. Vierstufen-Knopflochnähen 60

6. Pflege Ihrer Nähmaschine 64
Herausnehmen und Einsetzen der Spulenkapsel 64
Herausnehmen und Einsetzen der Glühbirne 66
Reinigen der Maschine 68
Prüfliste für die Heimwartung 70
Zusätzlich verfügbares Zubehör 72
Alphabetisches Sachverzeichnis 75

www.matri.nl
Matri Naaimachine
specialisten sinds 1929
Lange Bisschopsstraat 9
7411 KG Deventer
Tel.: 0570 - 61 63 83
www.lockmachine.info

INDICE GENERALE

1. Come conoscere la Sua macchina 4
Parti principali 4
Accessori 7

2. Prepararsi a cucire 8
Tabella Tessuto, Filo e Ago 9
Maniglia pieghevole 11
Precauzioni importanti 13
Collegamento elettrico della Macchina/ Funzionamento della Macchina 15
Scelta e sostituzione dell'Ago 17
Cucitura a braccio libero 17
Sostituzione del piedino di pressione 19
Sostituzione del piedino di pressione con gambo 21
Come applicare il piedino per ricamo e rammendo 21
Applicazione del copri trasportatore 21
Avvolgimento della bobina 23
Inserimento della bobina 25
Infilatura della macchina 27
Come portare sopra il filo della bobina 29
Scelta dei punti 31

3. Impuntura diritta 31
Preparazione 31
Esecuzione di una cucitura 35
Rammendo 39
Ricamo a movimento libero 41
Applicazione di una cerniera 41

4. Punti speciali 43
Preparazione 43
Punto zig-zag 47
Punto invisibile zig-zag 47
Punto multiplo zig-zag 49
Punto "M" 51
Punto festone 51
Sopraggitto elastico 53
Punto incrociato 53
Punto ric rac / Punto extra-elastico 55
Punto a nido d'ape 57
Sopraggitto inclinato 59
Punto freccia 59

5. Occhielli in quattro tempi 61

6. Cura della macchina 65
Inserimento e sostituzione della scatola bobina 65
Inserimento e sostituzione della lampadina 67
Pulizia della macchina 69

Come rimediare a piccoli inconvenienti 71

Accessori supplementari 73

Indice 76

sinds 1929 matri
www.matri.nl

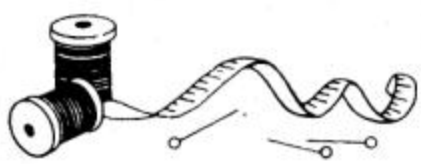

www.matri.nl
Matri Naaimachine
specialisten sinds 1929
Lange Bisschopsstraat 9
7411 KG Deventer
Tel.: 0570 - 61 63 83
www.lockmachine.info

1 KENNISMAKING MET UW LERNEN SIE IHRE NÄHMASCHINE KENNEN COME CONOSCERE LA SUA MACCHINA

sinds 1929 matri
www.matri.nl

VOORNAAMSTE ONDERDELEN

1. Het handwiel
2. De spoelopwinder
3. Het steekpaneel
4. De wrijvings vrije garenpen
5. De steekbreedtehefboom
6. De draadgeleider
7. De spoelopwinderspannings-schijf
8. De naaiddraad zelf-spanningshefboom
9. De voorplaat
10. Het naailampje
11. De naaldklem
12. De naaldplaat
13. De uitneembare verleng-tafel
14. De persvoethefboom
15. De draadafsnijder
16. De schuifplaat
17. Het transportsysteem
18. De persvoet
19. Het bed
20. De steeklengte hefboom
21. De stroom-en lichtschakelaar
22. Achteruitstikhefboom
23. De steekkeuzeschijf
24. De steekbalans
25. Het elektrische snoer
26. De snelheidsregelaar

WICHTIGE TEILE

1. Das Handrad
2. Die Spuleinrichtung
3. Die Stichmusterskala
4. Der wagrechte Garnrollen-halter und der Garnableiter
5. Der Stichweitenwählknopf
6. Die Einschnapp-Fadenführung
7. Die Fadenvorspannung
8. Der Auto-Fadenspannungshebel
9. Der Kopfdeckel
10. Die Nählampe
11. Die Spezial-Nadelklammer
12. Die Stichplatte
13. Der Anschiebetisch
14. Der Lüfterhebel,
15. Der eingebaute Fadenab-schneider
16. Der Schieber
17. Das Transportsystem
18. Der Nähfuss
19. Das Bett
20. Der Stichlängenhebel
21. Der Strom - und Lichtschalter
22. Der Rückwärtshebel
23. Der Stichmusterwählknopf
24. Der Stichausgleichring
25. Das Stromkabel
26. Der Fussanlasser

PARTI PRINCIPALI

1. Volantino
2. Aspatoio
3. Pannello dei punti
4. Porta e ferma rocchetto
5. Leva ampiezza punto
6. Guida tendifilo a scatto
7. Disco di tensione per avvol-gere la bobina
8. Leva automatica di tensione del filo dell'ago
9. Coperchio
10. Lampadina
11. Morsetto d'ago a direzione unica
12. Placca d'ago
13. Base estraibile
14. Leva alza piedino
15. Taglia-filo
16. Placca scorrevole
17. Trasportatore
18. Piedino di pressione
19. Base
20. Selettore lunghezza punto
21. Interruttore
22. Leva per cucitura a marcia indietro
23. Selettore punti
24. Anello bilanciamento punti
25. Cordoncino elettrico
26. Reostato elettronico

www.matri.nl
Matri Naaimachine
specialisten sinds 1929
Lange Bisschopsstraat 9
7411 KG Deventer
Tel.: 0570 - 61 63 83
www.lockmachine.info

sinds 1929 matri
www.matri.nl

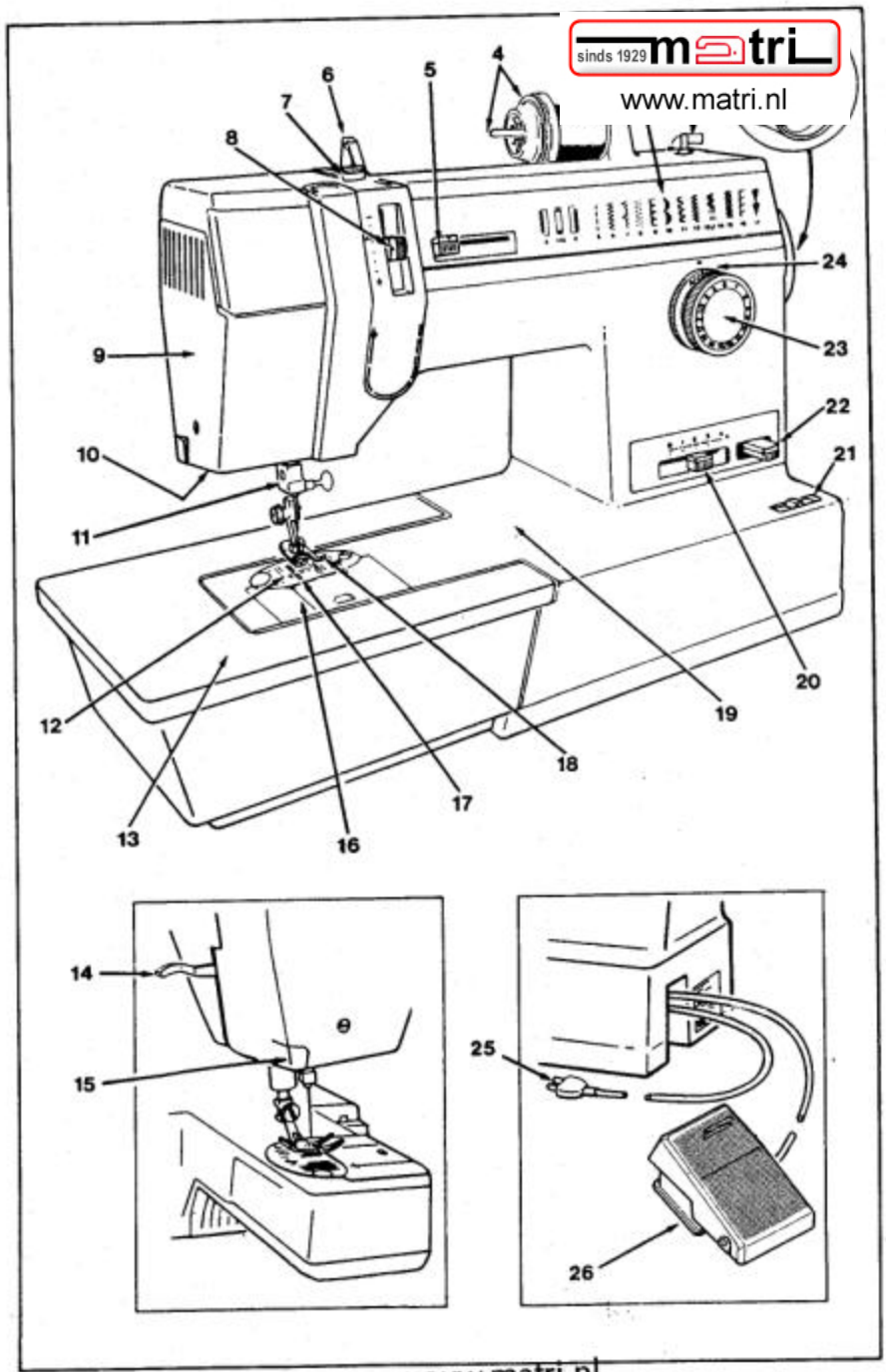

www.matri.nl
Matri Naaimachine
specialisten sinds 1929
Lange Bisschopsstraat 9
7411 KG Deventer
Tel.: 0570 - 61 63 83
www.lockmachine.info

Accessoires

De accessoires voor uw machine zijn ontworpen voor het vereenvoudigen van vele naaionderdelen.

1. **De gewone naaldplaat (A) en persvoet (B)** zijn normale onderdelen van de machine. Gebruik ze voor het recht en zig-zag stikken.

2. **De ritssluitingsvoet (E)** wordt gebruikt voor het aanzetten van ritssluitingen.

3. **De transporteurdekplaat (F)** wordt gebruikt voor het aannaaien van knopen, uit de vrije hand, stoppen en verstellen. Het verhindert het transport de stof te verplaatsen.

4. **De stop- en borduurvoet (G)** wordt aanbevolen voor vrijbewegingswerk, zoals borduurwerk, monogrammen en decoratief werk. (niet inclusief bij machine met 10 patronen, zie pagina 72)

5. **De speciale persvoet (J)** wordt gebruikt voor decoratief en zig-zag stikken.

6. **De knoopsgatpersvoet (L)** wordt gebruikt voor knoopsgaten in vier fazen.

7. **De naadgeleider (N)** zorgt er voor dat naden gelijk blijven. (niet inclusief bij machine met 10 patronen, zie pagina 72)

8. **De kap voor de garenklos** wordt gebruikt voor garenklosjes met een gemiddelde en grote doorsnee.

9. **Het stofborsteltje** dient voor het reinigen van de machine.

10. **Panje naalden** een assortiment naalden voor het naaien voor verschillende stofsoorten.

11. **De spoeltjes** zijn doorzichtig voor het gemakkelijk volgen van de garenvoorraad.

12. **Blindsteekzoomgeleider.** Gebruik deze geleider om de zoom bij het blindsteekzomen op zijn plaats te houden.

ZUBEH

sinds 1929 matri
www.matri.nl

Die Zubeh zur Vereinfach

1. **Der Nähfuss (B) und die Nähplatte (A)** für allgemeine Näharbeiten gehören zur Ausstattung der Maschine und werden für alle Gerad- und Zickzackstiche benötigt.

2. **Der Reissverschlussfuss (E)** für das Einsetzen von Reissverschlüssen.

3. **Transporteurabdeckplatte (F)** zum Knopfannähen, Stopfen und Sticken. Verhindert den Stoffrausport.

4. **Der Stick - und Stopffuß (G)** wird empfohlen für alle Freihandarbeiten, wie z.B. Sticken, Monogramme und dekorative Verzierungen. (Nicht enthalten im Zubehör bei der 10 Stichmustermaschine. Siehe Seite 72).

5. **Der Universal-Nähfuss (J)** für Ziernähte und Zickzacknähte.

6. **Der Knopflochfuss (L)** für Vierstufen-Knopflöcher.

7. **Stoffkantenführer (N)** hilft beim Nähen für eine gleichmäßige Nahtzugabe. (Nicht enthalten im Zubehör bei der 10 Stichmustermaschine. Siehe Seite 72).

8. **Der garnableiter** für mittlere und grosse garnrollen.

9. **Der Flusenbürste** zur Reinigung der Maschine.

10. **Nadelpaeckchen** mit einer auswahl verschiedener nadeln.

11. **Die Spulen** sind durchsichtig zur einfachen Kontrolle des Fadens.

12. **Der Blindstichsäumenführer** wird bei der Herstellung von Blindstichsäumen eingesetzt.

www.matri.nl
Matri Naaimachine
specialisten sinds 1929
Lange Bisschopsstraat 9
7411 KG Deventer
Tel.: 0570 - 61 63 83
www.lockmachine.info

ACCES

sinds 1929 matri
www.matri.nl

Gli access ...gnati per sempli... cucitura.

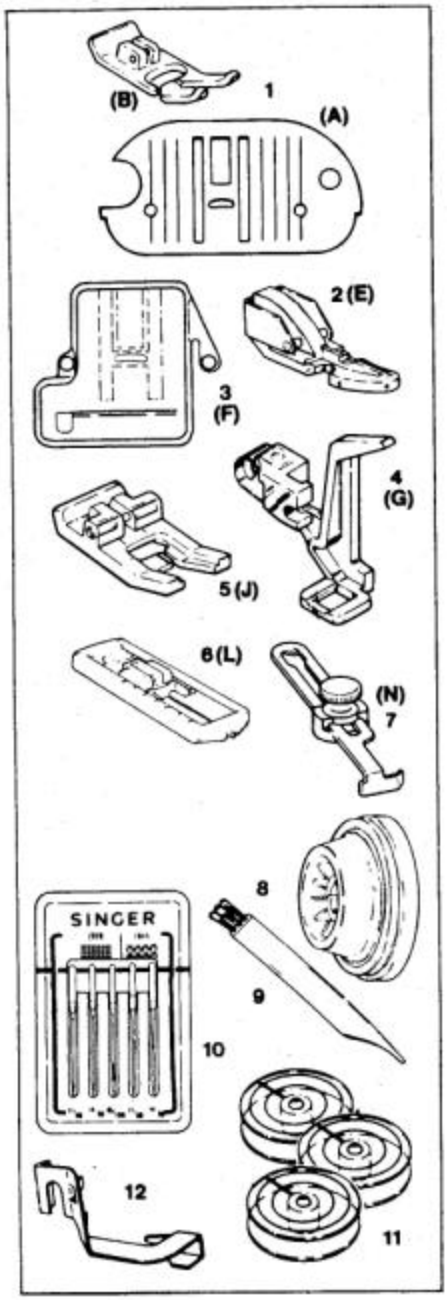

1. **Placca d'ago (A) e piedino di pressione normali (B)** - sono accessori standard, usati per impuntura diritta e zig-zag.

2. **Piedino per cerniere lampo (E)** - per applicare cerniere.

3. **Copri trasportatore (F)** - usato per attaccare bottoni, per lavori a movimento libero e per rammendi. Non fa muovere il tessuto.

4. **Piedino per rammendo e ricamo (G)** - è indicato per eseguire ricami, monogrammi e disegni decorativi a movimento libero. (Non viene fornito a corredo della macchina che esegue 10 punti di cucito. Vedi pag. 73).

5. **Piedino speciale (J)** - usato per cuciture decorative ed a zig-zag.

6. **Piedino per occhielli (L)** - per fare occhielli in quattro tempi.

7. **Guida Cuciture (N)** - permette di mantenere diritte le cuciture. (Non viene fornito a corredo della macchina che esegue 10 punti di cucito. Vedi pag. 73).

8. **Ferma rocchetto** - du usarsi con spolette di medio ed grande diametro.

9. **Spazzolino** - per pulire la macchina.

10. **La confezional aghi** comprende un assortimento di aghi adatti per diversi tipi di tessuto.

11. **Bobine** - trasparenti per controllare la quantità di filo.

12. **Guida per puinto invisibile.** Si usa per mantenere in posizione corretta il tessuto e guidare l'orlo per il punto invisibile.

www.matri.nl
Matri Naaimachine
specialisten sinds 1929
Lange Bisschopsstraat 9
7411 KG Deventer
Tel.: 0570 - 61 63 83
www.lockmachine.info

2 VOORBEREIDING TO
VORBEREITUNG ZUI
PREPARARSI A CUCIRE

sinds 1929 matri
www.matri.nl

Gebruik de vingerbeschermer die bij de machine is geleverd voor al het rechte- en zig-zag naaiwerk. Wanneer de beschermer verwijderd is voor andere handelingen met de machine, dient U de beschermer weer terug te zetten wanneer de normale persvoet gebruikt wordt.

Diese Maschine ist mit einem Fingerschutz ausgestattet. Benutzen Sie den Fingerschutz bei allen Gradstich- und Zick-Zack-Näharbeiten. Wurde der Fingerschutz für besondere Näharbeiten von der Maschine entfernt, muss dieser mit dem regulären Presserfuss wieder in die Maschine eingesetzt werden.

Usare il salvadita in dotazione alla macchina per tutte le cuc ture ad impuntura diritta e a zi zag. Se il salvadita viene tolto per eseguire altri lavori di cuc occorre reinserirlo allorche ve gono nuovamente applicati i n mali piedini di pressione.

STOF, DRAAD EN NAALD TABEL

- De naald en draad welke U gebruikt voor Uw naaiwerk is afhankelijk van de stof soort welke U gekozen heeft.
- De onderstaande tabel is een praktische richtlijn voor de juiste draad en naald keuze in de meeste voorkomende situaties.

STOFFARTEN, GARNE UND NADELN

- Die Wahl von nadel und Faden wird durch die Stoff- oder Materialart bestimmt.
- Diese Tabelle soll Ihnen bei der Wahl der richtigen Nadel und des geeigneten Nähgarns helfen.
- Sehen Sie in der Tabelle nach, bevor Sie mit einem neuen Nähprojekt beginnen und achten Sie darauf, daß Sie für Ober- und Unterfaden das gleiche Garn verwenden. Für gute Nähergebnisse empiehlen wir SINGER Nadeln.

SEZIONE 2– PREPARARSI A CUCIRE

Tabella dei tessuti, degli aghi e de filati.

- L'ago ed il filo da usare dipendon dal tessuto.
- La tabella è una guida pratica pe la scelta dell'ago e del filo.
- Consultarla regolarmente prima d iniziare a cucire. Assicurarsi che filo della bobina sia dello stesso tip e della stessa grossezza di quell usato sul portarocchetto. Per otte nere i migliori risultati, usare sol aghi originali SINGER*.

STOF	DRAAD	NAALDEN	
		TYPE	DIKTE
FIJNE– tule chiffon vitrage organza	dun gemerceriseerd katoen dun synthetisch draad	2020	9/70
LICHT GEWICHT– batist, organdi crepe, chiffon, tafzijde fluweel	gemerceriseerd katoen 50. Zijde. Dun synthetisch garen.	2020	11/80
MIDDEL GEWICHT– Ginham, linnen dun corduroy, fluweel, katoen batist, chinz, vinyl	gemerceriseerd katoen 50. Synthetisch garen	2020	14/90
MIDDEL ZWAAR– gabardine, tweed denim, coatings, vinyl dun zeildoek, zeildoek	gemerceriseerd katoen 60. – 40. Synthetisch garen	2020	16/100
ZWARE– jassenstof, werkkleding bekledingsstoffen, canvas	Dik gemerceriseerd katoen no. 40 Synthetisch garen.	2020	18/100
ALLE STOFFEN decoratief sierstiksel	* knoopsgatgaren	2020	16/100 18/100
GEBREIDE– synthetische stoffen polyester, dubbel gebreid, ticot, nylon, jersey,	Synthetisch garen. Zijde. gemerceriseerd katoen 50	2045	14/90
Leer, suede, zachr leer	Gemerceriseerd garen 50. Zijde. Synthetisch garen	2037	11/80 14/90

* te gebruiken met normaal garen in spoel

www.matri.nl
Matri Naaimachine
specialisten sinds 1929
Lange Bisschopsstraat 9
7411 KG Deventer
Tel.: 0570 - 61 63 83
www.lockmachine.info

sinds 1929 matri
www.matri.nl

STOFFARTEN	GARN		RKE
SEHR LEICHT– Tüll, Chiffon, feine Seide, Organza	Merzerisierte Baumwolle Stärke 40 100% Polyester		70
LEICHT– Batist, Organdy, Jersey, Voile, Taft, Krepp	Merzerisierte Baumwolle Stärke 50 Seide 100% Polyester	2020	11/80
MITTEL– Gingham, Flanell, Piqué, Leinen, Chintz, Satin, Feincord, Samt, Anzugstoff, Strickware, Wollkrepp, Kunstfaser	Merzerisierte Baumwolle Stärke 50 Baumwolle Stärke 60 100% Polyester	2020	14/90
MITTELSCHWER– Gabardine, Tweed, Segeltuch, Denim (Jeans), Hosenstoff, Vorhangstoff, Kunstfaser, Wollkrepp	Merzerisierte Baumwolle Stärken 40-60 100% Polyester	2020	16/100
SCHWER– Mantelstoff, grobe Baumwolle, Dekostoffe, Canvas (Drillich)	Merzerisierte Baumwolle Stärke 40 100% Polyester	2020	18/100
ALLE STOFFARTEN– Ziernähte	Knopflochgarn**	2020	16/100 18/100
Strickstoffe und dehnbare Stoffe Doppelstrick, Trikot, Jersey, Pannésamt, Verbundgewebe	100% Polyester Merzerisierte Baumwolle Stärke 50 Seide	2045 Kugelspitze (Jerseynadel)	14/90
LEDER Wildleder Ziegenleder Lederfutter	Merzerisierte Baumwolle Stärke 50 100% Polyester Seide	2032	11/80 14/90 16/100

**Für Unterfaden normales Nähgarn verwenden

TESSUTI	FILATO	AGHI	
		TIPO	MISURA
DELICATI– tulle, chiffon, pizzo, organza	Filo di contone mercerizzato fine Filo sintetico fine	2020	9/70
LEGGERI– batista, organdis, voile, taffetà, crepe, velluto di chiffon, tessuti di plastica	Mercerizzato N. 50–Filo di seta Filo sintetico fine	2020	11/80
MEDIO-LEGGERI– percallino, percalle, piquet, lino, chintz, faglia, satin, velluto a coste sottile, velluto, tessuto per abiti, maglieria, spugna, tessuti vinilici	Mercerizzato N. 50– Mercerizzato N. 60– filo sintetico	2020	14/90
MEDIO-PESANTI– gabardine, tweed, tela per vela, denim, tessuto per giacche, tessuto per tendaggi, tessuti vinilici, tessuti pelosi	Filo grosso mercerizzato N. 40–60 Filo sintetico	2020	16/100
PESANTI– tessuto persoprabiti, tela per tute, tessuti da tappezziere, tela olona	Cotone mercerizzato pesante Filo sintetico	2020	18/100
DI QUALSIASI PESO– cuciture esterne decorative	Filo ritorto per occhielli**	2020	16/100 18/100
TESSUTI DI MAGLIA SINTETICI E TESSUTI ELASTICI– doppia maglia in poliestere, maglieria di nylon, jersey, ciré, felpa, velluto, tessuti rinforzati, raschel	Filo sintetico Mercerizzato N. 50 Seta	2045 punta a sfera	14/90
PELLE– pelle scamosciata, capretto, pelli foderate	Mercerizzato N. 50 Filo sintetico Seta	2032	11/80 14/90 16/100

* Un marchio di Fabbrica di The Singer Company.

** Usare un filo standard nella bobina.

www.matri.nl
Matri Naaimachine
specialisten sinds 1929
Lange Bisschopsstraat 9
7411 KG Deventer
Tel.: 0570 - 61 63 83
www.lockmachine.info

sinds 1929 matri
www.matri.nl

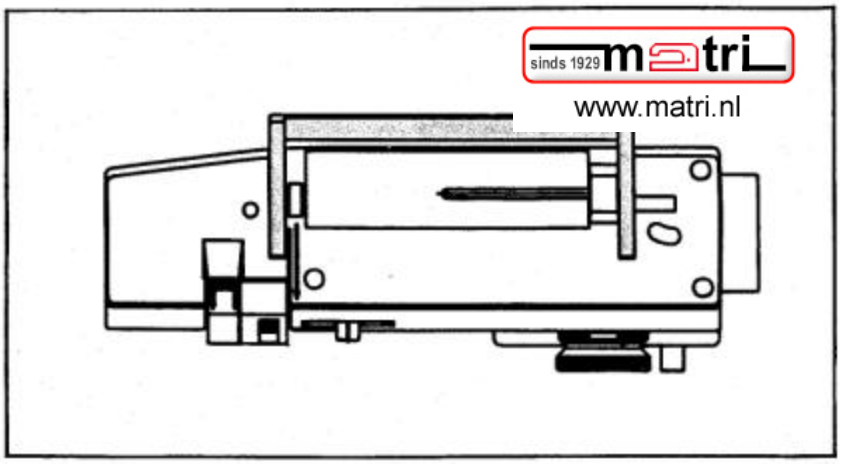

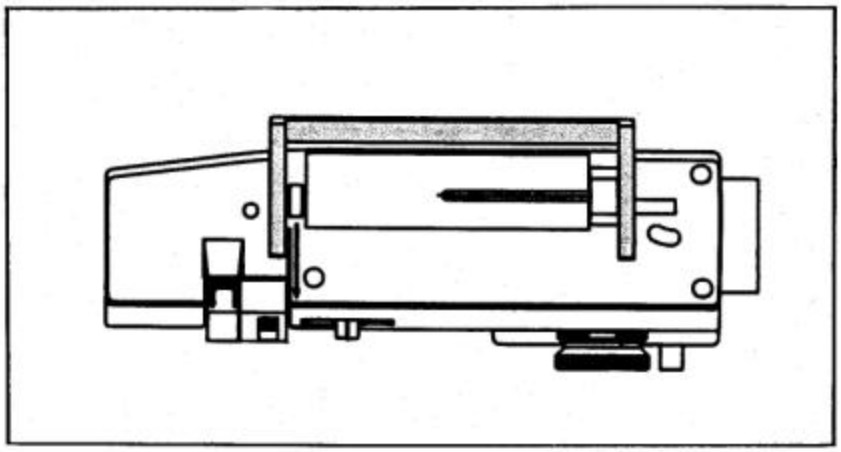

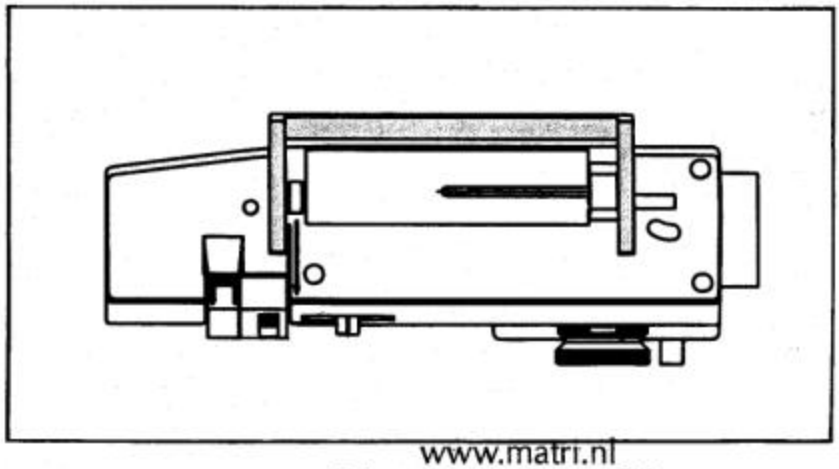

www.matri.nl
Matri Naaimachine
specialisten sinds 1929
Lange Bisschopsstraat 9
7411 KG Deventer
Tel.: 0570 - 61 63 83
www.lockmachine.info

sinds 1929 matri
www.matri.nl

NEERKLAPEARE HANDGREEP

- Klap de handgreep neer voordal u gaal spoelwinden.

TRAGEGRIFF RUHESTELLUNG.

- Klappen sie den tragegriff nach hinten bevor sie mit dem aufspulen oder den naeharbelten beginnen

MANIGLIA PIEGHEVOLE.

- Prima Di avvolgere il filo di inlziare a cucire, spingere la maniglia nell 'apposito vano rigavato nella parte superiore della macchina.

www.matri.nl
Matri Naaimachine
specialisten sinds 1929
Lange Bisschopsstraat 9
7411 KG Deventer
Tel.: 0570 - 61 63 83
www.lockmachine.info

BELANGRIJKE VEILIGHEID VOORSCHRIFTEN

sinds 1929 matri
www.matri.nl

1. Haal de stekker uit het stopkontakt voordat naalden, persvoeten of steekplaten worden verwisseld of wanneer de machine onbeheerd blijft staan. Hierdoor wordt voorkomen dat de machine gaat lopen wanneer er per ongeluk op de snelheidsregelaar wordt gedrukt.

2. Haal de stekker uit het stopkontakt voordat de spoelhuls verwijderd wordt.

3. Omdat de naald op en neer gaat, moet U voorzichtig werken en tijdens het naaien naar het naaiwerk kijken.

4. Tijdens het naaien mag U niet aan de stof trekken, omdat de naald dan kan afwijken en zal breken.

5. Alvorens de machine te reinigen, haalt U de stekker uit het stopkontakt.

6. Probeer niet de motordrijfriem bij te stellen. Neem kontakt op met uw dichtsbijzijnde Singer winkel als enige bijstelling nodig is.

7. Alvorens het lampje te veranderen, overtuigt U zich er van dat de stekker uit het stopkontakt is. Overtuig U er van, dat de voorplaat die het lampje beschermt, is teruggeplaatst alvorens de machine in gebruik te stellen.

8. Deze machine werd ontworpen voor een lampje van maximaal 15 watt.

9. Deze machine is dubbel geïsoleerd. Tijdens het onderhoud, gelieve U alleen gelijkwaardige vervangstukken te gebruiken.

Deze machine veroorzaakt geen storing op radio en televisie in overeenstemming met de bepalingen van de Internationale Electrotechnische Commissie van de CISPR.

WICHTIGE SICHERHEITSHINWEISE

1. Ziehen Sie den Netzstecker aus der Steckdose, bevor Sie Nadeln, Nähfüsse oder Stichplatten wechseln oder wenn die Maschine unbeaufsichtigt bleibt. So kann die Maschine nicht versehentlich in Betrieb gesetzt werden.

2. Vor Entfernen des Spulengehäuses ziehen Sie den Netzstecker aus der Steckdose.

3. Wegen der Auf - und Abbewegung der Nadel müssen Sie stets mit Vorsicht Arbeiten und das Arbeitsfeld im Auge behalten.

4. Ziehen Sie nicht am Stoff während des Nähvorganges, da dieses die Nadel verbiegen u. abbrechen könnte.

5. Bevor Sie die Maschine reinigen, ziehen Sie den Netzstecker aus der Steckdose.

www.matri.nl
Matri Naaimachine
specialisten sinds 1929
Lange Bisschopsstraat 9
7411 KG Deventer
Tel.: 0570 - 61 63 83
www.lockmachine.info

sinds 1929 matri
www.matri.nl

6. Versuchen Sie nicht, den Motor-Antriebsriemen einzuste endig sein, setzen Sie sich mit Ihrer Kundendienstelle in Verbir

7. Bevor Sie die Glühlampe auswechseln, versichern Sie sich, dass der Netzstecker aus der Steckdose gezogen ist und dass die Abdeckplatte über der Glühlampe ist, bevor Sie die Maschine wieder einschalten.

8. Für diese Maschine darf nur eine 15 Watt Glühlampe eingesetzt werden.

9. Diese Maschine ist doppelt isoliert. Benutzen Sie nur Originalteile bei Reparaturen.

Dieses Gerät ist radio- und fernsehentstört und entspricht den Bestimmungen der Internationalen Elektrotechnischen Kommission der CISPR.

PRECAUZIONI IMPORTANTI

1. Togliere la spina dalla presa di corrente prima di sostituire aghi, piedini, placche d'ago, o quando la macchina è incustodita. Ciò elimina la possibilità di mettere in funzione la macchina agendo accidentalmente sul reostato.

2. Disinserire la spina prima di rimuovere la scatola bobina.

3. A causa del movimento in sù ed in giù dell'ago bisogna lavorare attentamente guardando la zona di cucitura mentre la macchina è in funzione.

4. Non tirare il tessuto mentre si cuce perché questo potrebbe far deviare l'ago, causandone la rottura.

5. Disinserire la spina prima di pulire la macchina.

6. Non tentare di regolare la cinghia motore. Se fosse necessario aggiustarla, mettetevi in contatto con il personale del Servizio Assistenza.

7. Disinserire la spina prima di sostituire la lampadina. Rimettere il coperchio frontale sulla lampadina prima di far funzionare la macchina.

8. Questa macchina è predisposta per l'uso di lampadine da 15 watt al massimo.

9. Questa macchina ha un doppio isolamento. Usare parti di ricambio dello stesso tipo.

Questa macchina e predisposta in modo da evitare interferenze radio e televisione in base alle norme della Commissione Elettrotecnica Internazionale del CISPR.

www.matri.nl
Matri Naaimachine
specialisten sinds 1929
Lange Bisschopsstraat 9
7411 KG Deventer
Tel.: 0570 - 61 63 83
www.lockmachine.info

AANSLUITEN VAN DE MACHINE

De electronische snelheidsregeling verzekert een constante snelheid, terwijl dezelfde druk wordt uitgeoefend op de regelaar, wanneer U door verschillende stofdiktes naait.

Ontrol de luchtregelingslang van de snelheidsregelaar, die met de voet wordt bediend.

Verzeker U er steeds van dat de luchtslang niet verstopt is. Wanneer U op de regelaar drukt, moet U een lichte luchtaanvoer voelen uit de slang.

Verbind de luchtslang direct boven het electrische snoer aan de rechter kant van de machine.

Verbind, vervolgens de stekker van het elektrische snoer met het stopkontakt.

NOTA: Wanneer de machine niet gebruikt wordt, rol de luchtslang op rond de snelheidsregelaar.

Gebruik de machine niet zonder stof onder de persvoet, omdat dit het transport en de persvoet kan beschadigen.

DAS ... ER MAS...

sinds 1929 matri
www.matri.nl

Der Fus... ibende Geschwindigkeit solange Sie gleichbleibenden Druck auf den Fussanlasser ausüben, auch wenn Sie über verschiedene Materialdicken nähen.

Wickeln Sie den Luftkontrollschlauch vom Fussanlasser.

Versichern Sie sich, dass der Luftschlauch nicht verstopft ist. Sie sollten einen leichten Luftzug bemerken, wenn Sie auf den Fussanlasser treten.

Stecken Sie den Luftschlauch auf das Anschlusstück oberhalb des Stromkabels an der rechten Seite der Maschine.

Stecken Sie den Netzstecker in die Wandsteckdose.

ACHTUNG: Wenn Sie die Maschine nicht benutzen, wickeln Sie den Luftschlauch wieder um den Fussanlasser. Benutzen Sie die Maschine nicht, wenn Sie kein Material unter dem Nähfuss haben, da dieses den Transporteur und den Nähfuss beschadigen könnte.

INWERKINGSTELLEN VAN DE MACHINE

De machine en het lampje worden aan- en uitgeschakeld door middel van dezelfde schakelaar.

SCHAKELAAR (A)—
Om de machine en het licht in te schakelen, schuift U de schakelaar links naar "1". Om de machine en het licht uit te schakelen, schuift U de schakelaar naar "0".

SCHAKELAAR (B)—
om de machine en het licht in te schakelen drukt u de schakelaar aan de rechterkant in. Om de machine en het licht uit te schakelen drukt u de schakelaar aan de linkerkant in.

Om de machine te doen lopen, druk op de snelheidsregelaar. Hoe harder U drukt, hoe sneller de machine zal lopen.

Om de machine te doen stoppen, niet meer op de snelheidsregelaar drukken.

DER NÄHVORGANG

Maschine und Nählicht werden mit dem gleichen Schalter ein- und ausgeschaltet.

SCHALTER (A)—
Um Maschine und Nählicht einzuschalten, schieben Sie den Schalter auf "1".
Um Maschine und Nählicht auszuschalten, schieben Sie den Schalter auf "0".

SCHALTER (B)—
Durch Drücken an der rechten Seite des Kippschalters wird die Maschine und das Nählicht eingeschaltet.

Um nähen zu können, treten Sie auf das Fusspedal. Je härter Sie treten, desto schneller wird die Maschine nähen.

Um den Nähvorgang zu beenden, nehmen Sie den Fuss vom Fussanlasser.

www.matri.nl
Matri Naaimachine
specialisten sinds 1929
Lange Bisschopsstraat 9
7411 KG Deventer
Tel.: 0570 - 61 63 83
www.lockmachine.info

sinds 1929 matri
www.matri.nl

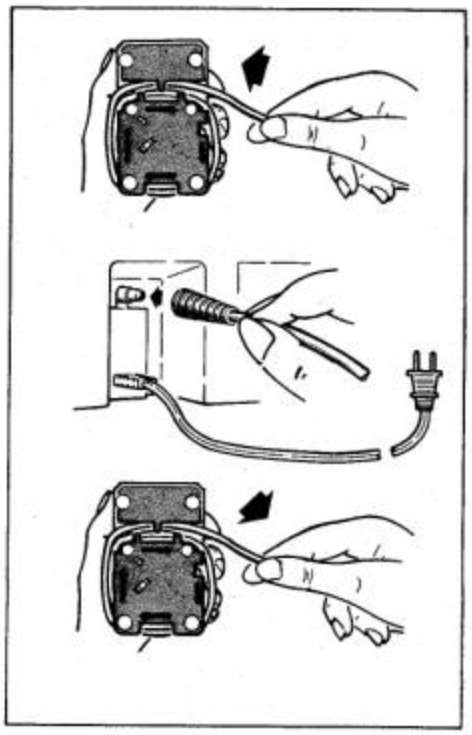

COLLE[illegible]CO

Il sistema [illegible] tà
costante q[illegible] sione
sul reostato mentre si cuciono tessuti di spessore differente.

Svolgere il tubicino d'aria del reostato.

Assicurarsi che il tubicino d'aria non sia otturato. Quando si preme sul reostato bisogna sentire un soffio d'aria uscire dall'estremità del tubicino.

Inserire il beccuccio del tubo nell'apposito spazio sopra il cavo elettrico nella parte destra della macchina.

Quindi inserire la spina nella presa di corrente a muro.

NOTA: Quando non si usa la macchina, riavvolgere il tubicino d'aria attorno al reostato.

Non far funzionare la macchina senza alcun tessuto sotto il piedino perchè questo potrebbe causare danni al piedino ed al trasportatore.

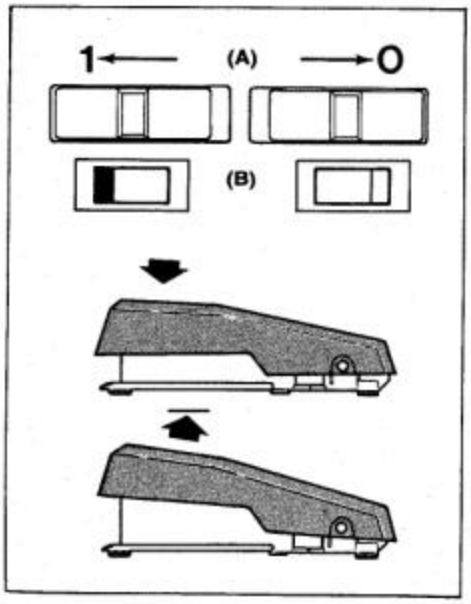

FUNZIONAMENTO DELLA MACCHINA

La macchina e la lampadina sono accese e spente dallo stesso interruttore.

Interruttore a scorrimento (A)—
Per accendere la macchina e la lampadina far scivolare l'interruttore sulla posizione "1". Per spegnere la macchina e la lampadina far scivolare l'interruttore sulla posizione "0".

Interruttore a pressione (B)—
Per accendere la macchina e la lampadina premere l'estremità destra dell'interruttore. Per spegnere la macchina e la lampadina premere l'estremità sinistra dell'interruttore.

Per far funzionare la macchina, premere il reostato. Più fort e sarà la pressione del piede, più veloce la macchina cucirà.

Per fermare la macchina, rimuovere la pressione dal reostato.

www.matri.nl
Matri Naaimachine
specialisten sinds 1929
Lange Bisschopsstraat 9
7411 KG Deventer
Tel.: 0570 - 61 63 83
www.lockmachine.info

KIEZEN EN VERANDEREN VAN NAALD

BELANGRIJK:

Om de beste resultaten te verkrijgen met uw machine, raden wij U aan enkel Singer* naalden. Voor gebruik, kijk op het naaldenpakje en raadpleeg de Stof-, Draad- en Naaldindex op blz. 8 voor de juiste naald- en stofcombinatie.

- Breng de naald in de hoogste stand.
- Maak de naaldklemschroef los en verwijder de naald.
- Met de vlakke kant van de naald naar achteren, brengt U een nieuwe naald naar boven in de naaldklem, zodat deze niet verder kan.
- Draai de naaldklemschroef stevig vast.

WAHL DER N

WICHTI

Um die besten Nähergebnisse mit Ihrer Nähmaschine zu erzielen, benutzen Sie nur Singer* Nadeln. Vergleichen Sie die Nadel und den Stoff mit der Nadel- und Fadentabelle auf Seite 8/9, zur richtiger Nadel- und Fadenkombination.

- Bringen Sie die Nadel in ihre höchste Stellung.
- Lösen Sie die Nadelklammerschraube und entfernen Sie die Nadel.
- Stecken Sie die neue Nadel, mit der flachen Seite nach hinten so weit wie möglich in die Nadelklammer.
- Ziehen Sie die Nadelklammerschraube wieder fest.

sinds 1929 matri
www.matri.nl

VRIJE ARM NAAIEN

Het naaien met de vrije arm maakt het gemakkelijker om moeilijk bereikbare plaatsen te stikken.

Om de machine te veranderen in de vrije arm, tilt U de rechter kant (1) van de verleng tafel op, schuif deze naar links van de machine.

FREIARM-NÄHARBEITEN

Freiarmnähen erleichtert Ihnen das Nähen an schwer zugänglichen Stellen.

Zur Umstellung auf Freiarmnähen, den Auschiebetisch nach rechts drücken und an der rechten Seite (1) anhebeh. Der Anschiebetisch kann nun nach links von der Maschine entfernt werden.

- U kunt mouwboorden of broekband opstikken en broekspijpen gemakkelijk afwerken.

- Ärmelkanten, Gürtelschlaufen und Stossbänder werden mit Leichtigkeit angenäht.

- U kunt knopen aannaaien zonder manchetten of boorden los te halen.

- Nähen Sie Knöpfe an, ohne Manschetten oder Kragen auszuweiten.

www.matri.nl
Matri Naaimachine
specialisten sinds 1929
Lange Bisschopsstraat 9
7411 KG Deventer
Tel.: 0570 - 61 63 83
www.lockmachine.info

sinds 1929 matri
www.matri.nl

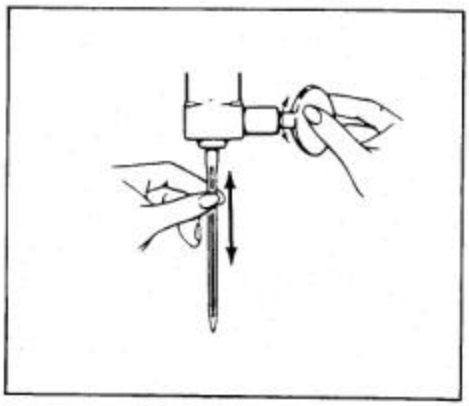

SCELTA DELL'A

IMPORTA

Per i migliori risultati, usare solamente aghi Singer. Controllare la confezione degli aghi e la tabella Tessuto, Ago, Filo a pagina 9 per un abbinamento corretto dell'ago e del tessuto.

- Alzare l'ago nella posizione più alta.
- Allentare la vite del morsetto e togliere l'ago.
- Inserire il nuovo ago nel morsetto spingendolo al massimo e tenendo la parte piatta dell'ago rivolta verso il dietro.
- Stringere la vite del morsetto.

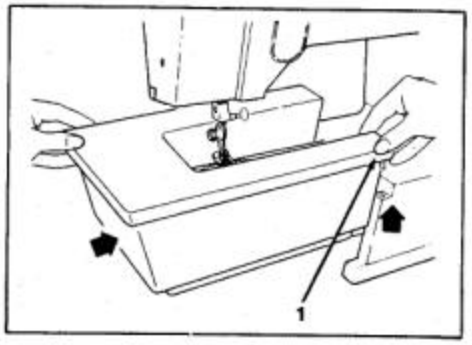

CUCITURA A BRACCIO LIBERO

La cucitura a braccio libero rende più facile la cucitura di zone difficili da raggiungere.

Per trasformare la macchina per la cucitura a braccio libero, sollevare l'angolo destro (1) del piano estraibile, farlo scivolare a sinistra e toglierlo.

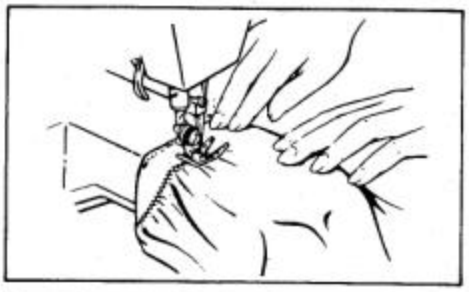

- Facilmente si possono eseguire cuciture esterne sulla manica, cinture, e orli di pantaloni.

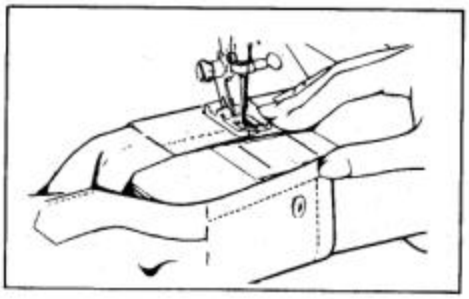

- Si possono attaccare bottoni senze difficolta su polsini o girocolli.

www.matri.nl
Matri Naaimachine
specialisten sinds 1929
Lange Bisschopsstraat 9
7411 KG Deventer
Tel.: 0570 - 61 63 83
www.lockmachine.info

sinds 1929 matri
www.matri.nl

VERANDEREN VAN DE PERS-VOETEN (B) (E) (J) (L)

Uw machine wordt geleverd met een gewone persvoet die reeds op zijn plaats zit. U kunt gemakkelijk naar een andere persvoet overschakelen die vast klikt aan de persvoetstang als U de volgende instructies op volgt.

- Breng de naald tot de hoogste stand door het handwiel naar U toe te draaien.
- Breng de persvoet omhoog door de persvoethefboom te gebruiken aan de achterkant van de machine.
- Druk de voorkant van de persvoet **(1)** omhoog totdat hij van de klem springt **(2)**.

- Verwijder de voet van de machine.

- Plaats de nieuwe voet onder het midden van de klem.
- Breng de persvoethefboom naar beneden, en zet deze boven de voet.
- Draai de schroef niet los. DRUK de persvoetschroef **(4)** NAAR BENEDEN totdat de voet op zijn plaats springt.

AUS NÄH (L)

Der Nähfuss für allgemeine Näharbeiten befinde sich bei Lieferung an Ihrer Maschine. Sie könne sehr einfach einen anderen Nähfuss anbringen, indem Sie die folgenden Anweisungen befolgen

- Heben Sie den Nähfuss an, indem Sie den Lüfterhebel an der Rückseite der Maschine benutzen.
- Nadel in höchste Stellung bringen, indem man das Handrad auf sich zu dreht.
- Drücken Sie das Vorderstück des Nähfusses **(1)** nach oben, bis dieser aus dem Schaft **(2)** herausspringt.

- Entfernen Sie den Fuss von der Maschine.

- Legen Sie den neuen Nähfuss unter die Mitte des Schaftes.
- Senken Sie den Lüfterhebel, wobei Sie den Schaft über den Stift des Nähfusses **(3)** bringen.
- Drehen Sie nicht an der Schraube. Drücken Sie stattdessen die Nähfusschraube **(4)** fest nach unten, bis der Fuss einrastet.

www.matri.nl
Matri Naaimachine
specialisten sinds 1929
Lange Bisschopsstraat 9
7411 KG Deventer
Tel.: 0570 - 61 63 83
www.lockmachine.info

sinds 1929 matri
www.matri.nl

SOSTIT[illegible]O DI PRE[illegible]

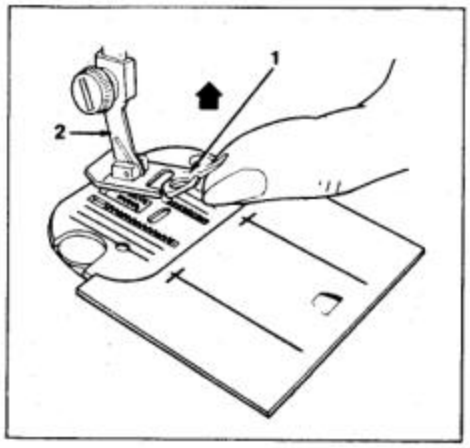

La macchina è fornita con il piedino di pressione normale. Gli altri piedini possono essere facilmente sostituiti; essi sono del tipo a scatto, si agganciano e si sganciano dal gambo normale. Seguire le seguenti istruzioni.

- Sollevare l'ago nella posizione più alta ruotando il volantino verso se stessi.
- Sollevare il piedino di pressione usando la leva alza piedino.
- Premere la punta del piedino **(1)** verso l'alto finquando si stacca **(2)**.

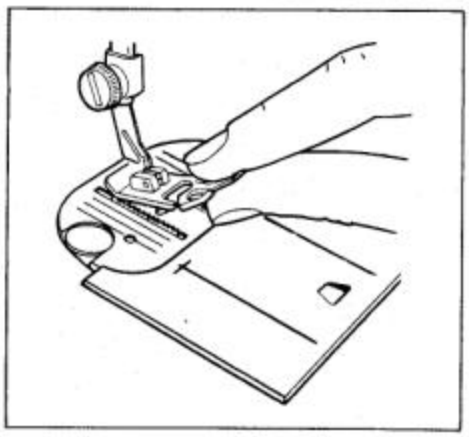

- Rimuovere il piedino dalla macchina.

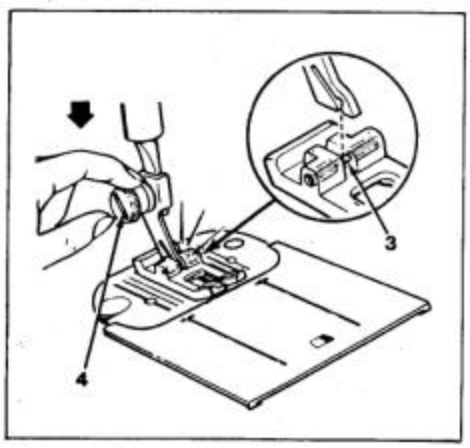

- Centrare il nuovo piedino di pressione sotto il gambo.
- Abbassare la leva alza piedino in modo che il gambo si incastri sopra il pernetto del piedino **(3)**.
- Non avvitare la vite. Invece, premere la vite del piedino **(4)** finquando scatta in posizione.

www.matri.nl
Matri Naaimachine
specialisten sinds 1929
Lange Bisschopsstraat 9
7411 KG Deventer
Tel.: 0570 - 61 63 83
www.lockmachine.info

VERWISSELEN VAN DE PERS-VOETEN MET SCHACHT

Persvoeten met aangebouwde schachten kunnen als volgt verwisseld worden:

- Machine uitschakelen.
- Breng de naald en persvoet omhoog.
- Maak de persvoetschroef **(1)** los en verwijder de persvoet met schacht **(2)**, door hem naar U toe te brengen en naar rechts te draaien.
- Om de persvoet met schacht terug te zetten, haakt u de schacht rond de persvoetstang en zet de persvoetschroef vast.

EINS[illegible] ISSES MIT [illegible]

sinds 1929 matri
www.matri.nl

Nähfüs[illegible] assen ausgewechselt:

- Maschine abschalten.
- Nadel und Nahfuss in obere Stellung bringen.
- Lösen Sie die Nähfussschraube **(1)** und entfernen Sie den Nähfuss mit seinem Schaft **(2)**, indem Sie ihn auf sich zu und nach rechts führen.
- Um den Nähfuss mit Schaft wieder einzusetzen, stecken Sie den Schaft in die Halterung hinein und ziehen Sie die Schraube wieder fest.

AANZETTEN VAN DE STOPEN BORDUURVOET (G)

(Niet bij een machine met 10 steken, zie pagina 72)

Deze voet geeft U meer controle over de stof wanneer U vrij-bewegingswerk doet.

- Breng de naald omhoog.
- Verwijder de persvoet met schacht.
- Breng de stop- en borduurvoet van achteren naar de naald, met de klemvork **(1)** rond de persvoetschroef, en liftvinger **(2)** boven de naaldklem.
- Zet de persvoetschroef vast.
- Om te verwijderen, maakt u de schroef los; en brengt u de voet naar achteren.

DAS ANBRINGEN DES STOPF- UND STICKFUSSES (G)

(Nicht enthalten im Zubehör bei der 10 Stichmustermaschine. Siehe Seite 72).

Dieser Nähfuss ermöglicht eine bessere Kontrolle des Materials.

- Bringen Sie die Nadel in Hochstellung.
- Entfernen Sie den Nähfuss mit Schaft.
- Führen Sie den Stopf- und Stickfuss von hinten auf die Nadel zu, wobei Sie die Gabel **(1)** um die Nähfussschraube schieben und dabei den Finger **(2)** über die Nadelklammer heben.
- Ziehen Sie die Nähfussschraube wieder mit einem Geldstück fest an.
- Zum Entfernen lösen Sie die Schraube und ziehen Sie den Fuss wieder ab.

AANZETTEN VAN DE TRANS-PORTEURDEKPLAAT (F)

De transporteurdekplaat verhindert het transport de stof te verplaatsen.

- Breng de naald en persvoet omhoog.
- Open de schuifplaat.
- Breng de transporteurdekplaat over de naaldplaat, en druk de punten **(1)** en **(2)** in de gaatjes.
- Sluit de schuifplaat.
- Om te verwijderen, opent U de schuifplaat en tilt de voorkant van de dekplaat op; verwijder hem.

EINSETZEN DER TRANSPOR-TEURABDECKPLATTE (F)

Die Abdeckplatte verhindert den Transport des Stoffes durch den Transporteur.

- Bringen Sie die Nadel und den Nähfuss in Hochstellung.
- Öffnen Sie die Schieberplatte.
- Schieben Sie die Transporteurabdeckplatte über die Stichplatte und drücken Sie die Stifte **(1)** und **(2)** in die Löcher.
- Schliessen Sie die Schieberplatte wieder.
- Zum Entfernen der Abdeckplatte die Schieberplatte öffnen, danach die Abdeckplatte an der Vorderseite anheben und entfernen.

www.matri.nl
Matri Naaimachine
specialisten sinds 1929
Lange Bisschopsstraat 9
7411 KG Deventer
Tel.: 0570 - 61 63 83
www.lockmachine.info

sinds 1929 matri
www.matri.nl

SOSTI VO DI PRI O

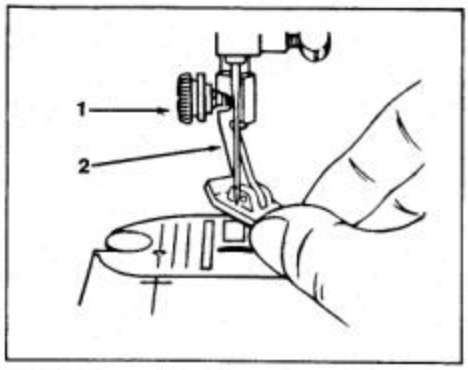

I piedini con gambo possono essere sostituiti come segue:

- Spegnere la macchina.
- Sollevare l'ago ed il piedino.
- Allentare la vite del piedino **(1)** e rimuovere il piedino con gambo **(2)**, guidandolo verso se stessi e verso destra.
- Per ricollocare il piedino di pressione con gambo, agganciare il gambo intorno alla barra di pressione e stringere la vite del piedino.

COME APPLICARE IL PIEDINO PER RICAMO E RAMMENDO (G)

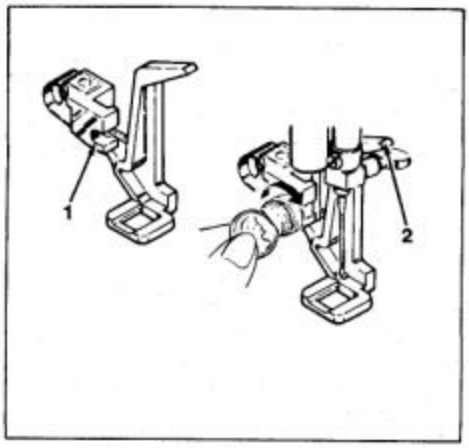

(Non viene fornito a corredo della macchina che esegue 10 punti di cucito. Vedi pag. 73).

Questo piedino consente un controllo migliore del tessuto quando si fanno lavori a movimento libero.

- Sollevare l'ago.
- Rimuovere il piedino di pressione con il gambo.
- Guidare il piedino per ricamo e rammendo dietro l'ago, con la forcella **(1)** attorno alla vite del piedino di pressione, ed alzando l'estremità **(2)** sopra il morsetto dell'ago.
- Stringere la vite del piedino di pressione con una monetina.
- Per toglierlo allentare la vite e sfilarlo da dietro.

APPLICAZIONE DEL COPRI TRASPORTATORE (F)

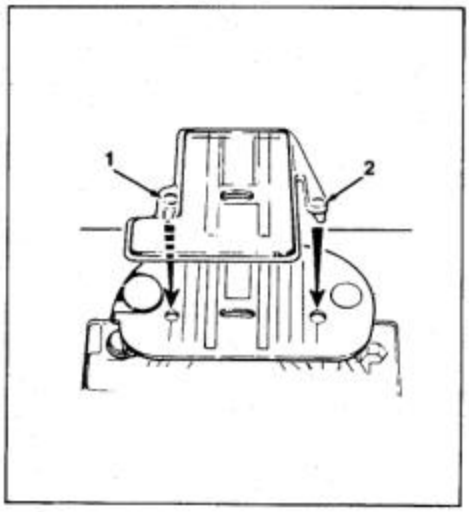

Il copri trasportatore non fa muovere il tessuto.

- Sollevare l'ago ed il piedino.
- Aprire la placca scorrevole.
- Far scorrere il copri trasportatore sopra la placca d'ago, premendo le punte **(1)** e **(2)** nei fori.
- Chiudere la placca scorrevole.
- Per toglierlo, aprire la placca scorrevole, sollevarlo all'estremità e tirarlo via.

www.matri.nl
Matri Naaimachine
specialisten sinds 1929
Lange Bisschopsstraat 9
7411 KG Deventer
Tel.: 0570 - 61 63 83
www.lockmachine.info

sinds 1929 matri
www.matri.nl

OPWINDEN VAN HET SPOELTJE

Het opwinden van het spoeltje is erg gemakkelijk als U de volgen[illegible] steeds het spoeltje opwinden alvorens de machine in te rijgen.

- Druk het deukje **(1)** op de handwielschijf in. Dit zal de machine ontkoppelen van de motor. Deze handeling is niet nodig als u machine geen handwielontkoppelingsschijf heeft.
- Plaats een klosje garen op de kloshouder.
- Schuif de kloskap **(2)** goed over de klosrand om te voorkomen dat het garen zou vastlopen.
- Neem de draad van het klosje en klik het in de draadgeleider **(3)**.
- Wind de draad in de richting van de wijzers van de klok rond de voorspanning van de spoelwinder **(4)**.
- Breng het draadeinde van de binnenkant door het gaatje van het spoeltje.
- Plaats het spoeltje op het asje en druk het naar rechts. Op machines zonder handwielontkoppelingsschijf zal de machine automatisch uitgeschakeld worden.
- Houd het draadeinde vast, druk op de snelheidsregelaar waardoor de machine gaat lopen, totdat de gewenste hoeveelheid garen is opgewonden. (Het opwinden stopt automatisch wanneer het spoeltje vol is.)
- Breek de draad af; druk het spoeltje naar links en verwijder het van de spil.
- Snij het draadeinde af van de bovenkant van het spoeltje.
- Plaats de handwielschijf terug op de naaistand door te drukken op de kant tegenover het deukje.

DER SPULVORGANG

Das Aufwickeln einer Spule erfolgt schnell und einfach, wenn sie die folgenden Anweisungen befolgen. Spulen Sie immer die Spule auf, bevor Sie die Maschine einfädeln.

- Drücken Sie gegen die Vertiefung **(1)** an der Handradscheibe. Dieses stoppt die Bewegung der Nadel. Nicht erforderlich an Maschinen ohne Vertiefung an der Handradscheibe.
- Setzen Sie die Garnrolle auf den Garnrollenstift.
- Schieben Sie den Garnableiter **(2)** fest an die Garnrolle um das Hängenbleiben des Fadens zu verhindern.
- Führen sie den Faden von der Spule und schnappen Sie ihn in die Fadenführung **(3)**.
- Legen Sie den Faden im Uhrzeigersinn um die Spulenfadenspannungsscheibe **(4)**.
- Stecken Sie das Ende des Fadens von innen durch das kleine Loch im Spulenrand.
- Drücken Sie erst die Spule auf den Spulerstift und dann nach rechts. Nicht erforderlich an Maschinen ohne Vertiefung an der Handradscheibe.
- Während Sie das Fadenende festhalten, treten Sie auf den Fussanlasser bis die gewünschte Fadenlänge auf der Spule aufgewickelt ist. (Maschine hört automatisch auf zu wickeln, wenn die Spule voll ist.)
- Schneiden Sie den Faden ab, drücken Sie die Spule nach links und nehmen Sie die Spule von dem Stift.
- Schneiden Sie das Fadenende an der Spulenoberseite ab.
- Drücken Sie gegen die gegenüberliegende Stelle der vertiefung an der Handradscheibe um das Handrad wieder in die Nähposition zurückzubringen.

www.matri.nl
Matri Naaimachine
specialisten sinds 1929
Lange Bisschopsstraat 9
7411 KG Deventer
Tel.: 0570 - 61 63 83
www.lockmachine.info

sinds 1929 matri
www.matri.nl

AVVOLGIMENTO DELLA BOBINA

Avvolgere il filo sulla bobina è facile quando si seguono le se re la bobina prima di infilare la macchina.

- Premere sull'incavo **(1)** del disco del volantino per bloccare il movimento dell'ago. Questo però non è necessario se la macchina non ha il disco del volantino.
- Mettere un rocchetto di filo sul portarocchetto.
- Mettere un ferma rocchetto sull'orlo del rocchetto per prevenire aggrovigliamenti del filo.
- Guidare il filo dal rocchetto ed inserirlo nel guidafilo **(3)**.
- Avvolgere il filo in senso orario sul davanti del disco di tensione per avvolgere la bobina **(4)**.
- Mettere la bobina sul perno e spingere verso destra. Sulle macchine che non hanno il disco del volantino, questo movimento blocca automaticamente l'ago.
- Mettere la bobina sul perno per avvolgere la bobina e spingere verso destra.
- Tenere il filo, premere il reostato per far funzionare la macchina e avvolgere la quantità desiderata di filo. (L'avvolgimento della bobina si ferma automaticamente quando la bobina è piena.)
- Tagliare il filo, spingere la bobina a sinistra ed estrarla.
- Riportare il volantino sulla posizione di cucitura premendo sulla parte opposta del disco.

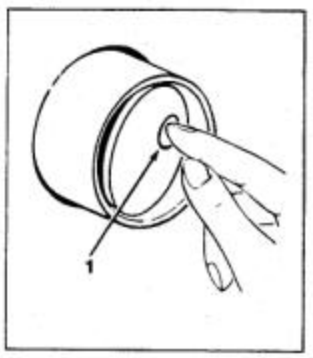

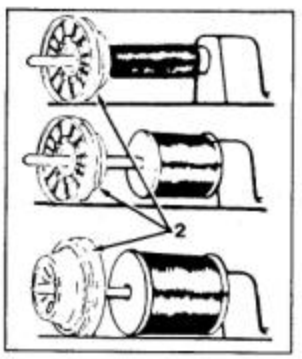

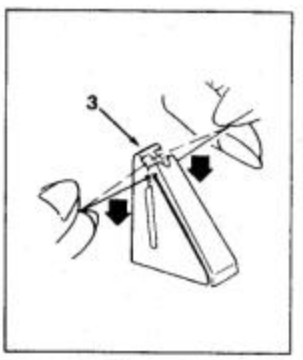

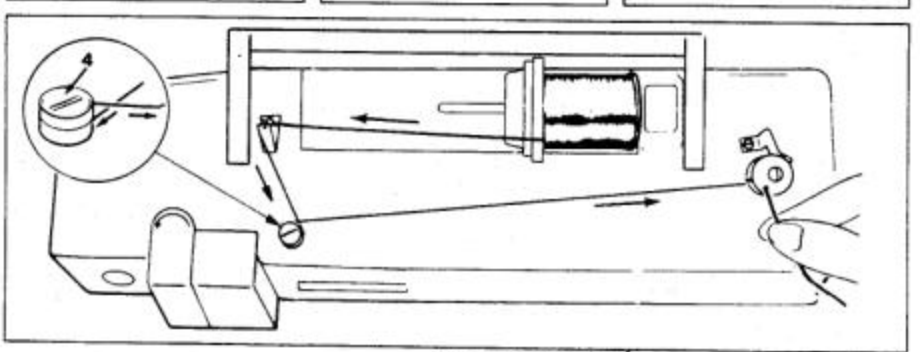

www.matri.nl
Matri Naaimachine
specialisten sinds 1929
Lange Bisschopsstraat 9
7411 KG Deventer
Tel.: 0570 - 61 63 83
www.lockmachine.info

INLEGGEN VAN HET SPOELTJE

Om een spoeltje in te brengen gelieve de volgende instructies te volgen.

- Breng de persvoet naar omhoog.
- Draai het handwiel naar U toe tot de naald de hoogste stand heeft bereikt.
- Open de schuifplaat en verwijder het spoeltje.

1. Trek 10 cm draad van het vollespoeltje af en leg het in het spoelhuls, zoals afgebeeld.

2. Terwijl U het spoeltje op zijn plaats houdt, trekt U de draad in de gleuf **(1)** en dan door de gleuf **(2)**.

3. Trek 10 cm garen over het spoeltje.

4. Terwijl U de draad aan de buitenkant houdt, sluit de schuifplaat.

   - Volg de instructies aangeduid voor "Spoeldraad naar boven brengen" op blz 28.

DAS I ULE

sinds 1929 matri
www.matri.nl

Um eine liese
Anweisu

- Bringen Sie den Nähfuss in die obere Position.
- Bringen Sie Die Nadel in die höchste Position, indem Sie das Handrad auf sich zudrehen.
- Öffnen Sie den Schieber und entfernen Sie die Spule.

1. Ziehen Sie 10 cm Faden von der vollen Spule und setzen Sie die Spule in das Gehäuse, wie in der Illustration gezeigt.

2. Während Sie die Spule festhalten ziehen Sie den Faden durch Schlitz **(1)** und dann in Schlitz **(2)**.

3. Ziehen Sie einige Zentimeter des Fadens über die Spule hinweg.

4. Schliessen Sie den Schieber, während Sie den Faden festhalten.

   - Befolgen Sie die Anweisungen auf Seite 28. zum "Heraufholen des Unterfadens".

www.matri.nl
Matri Naaimachine
specialisten sinds 1929
Lange Bisschopsstraat 9
7411 KG Deventer
Tel.: 0570 - 61 63 83
www.lockmachine.info

INSER NA

sinds 1929 matri
www.matri.nl

Per inseri
istruzioni.

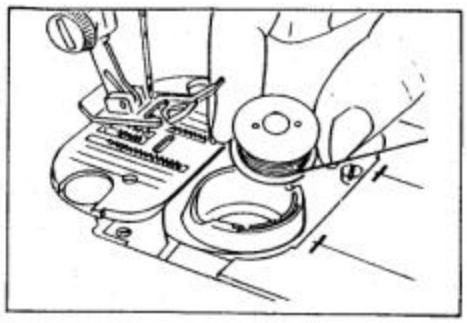

- Alzare il piedino di pressione.
- Far girare il volantino verso se stessi finquando l'ago e nella posizione più alta.
- Aprire la placca scorrevole e rimuovere la bobina.

1. Svolgere circa 10 cm di filo dalla bobina ed inserirla nella scatola bobina, come mostrato.

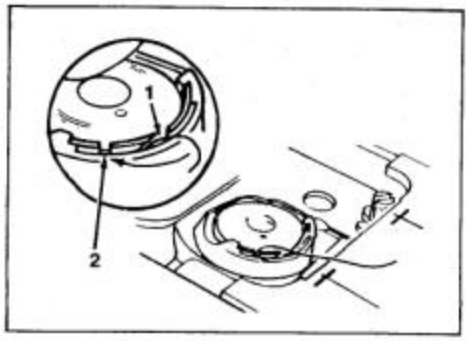

2. Mantenendo la bobina in posizione, guidare il filo nella scanalatura **(1)**, e poi nella scanalatura **(2)**.

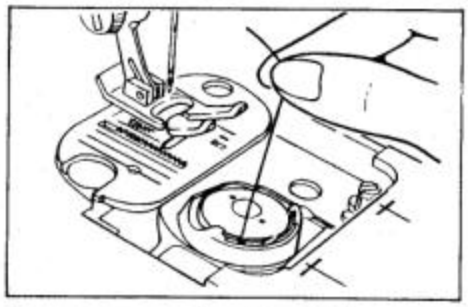

3. Svolgere ancora circa 10 cm di filo dalla bobina.

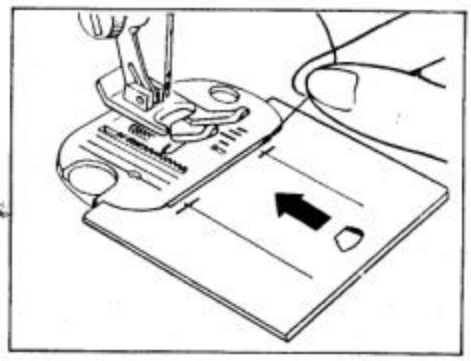

4. Mentre si tiene il filo, chiudere la placca scorrevole.

- Seguire le istruzioni "Come portare sopra il filo della bobina" a pagina 29.

www.matri.nl
Matri Naaimachine
specialisten sinds 1929
Lange Bisschopsstraat 9
7411 KG Deventer
Tel.: 0570 - 61 63 83
www.lockmachine.info

sinds 1929 matri
www.matri.nl

INRIJGEN VAN DE MACHINE

Uw machine kan gemakkelijk ingeregen worden. De drukschijven, de draadgeleiders en de hefboom werden ontworpen als interne machineonderdelen,welke verschillende inrijg fazen onnodig maken. Het duidelijke inrijgingschema helpt u fouten te vermijden tijdens het inrijgen.

Om uw machine zonder fouten in te rijgen, gelieve U de volgende fazen te volgen:

- Breng de persvoethefboom naar omhoog.
- Breng de naald tot haar hoogste stand door het handwiel naar U toe te draaien.
- Plaats een klosje garen op de klospen **(1)**.
- Schuif de kloskap **(2)** goed over de klosrand om te voorkomen dat de draad vastloopt.
- Klik de draad in de draadgeleider **(3)**.
- Terwijl U de pijltjes volgt, breng de draad zorgvuldig in het zelf-spannings-kanaaltje **(4)** en naar beneden tot de naald en trek goed aan de draad.
- **Steek de draad van voren naar achter in.**

DAS EINFÄDELN DER MASCHINE

Es ist sehr einfach, Ihre Nähmaschine einzufädeln. Spannungsscheiben, Fadenführungen und Fadengeber wurden in das innere der Maschine verlegt, um so viele der Einfädelungsschritte zu ersparen. Die einfache Fadenführung hilft, Fehler beim Einfädeln zu vermeiden.

Um die Maschine richtig einzufädeln, befolgen Sie die nachstehenden Anweisungen.

- Heben Sie den Nähfusshebel an.
- Bringen Sie die Nadel in die höchste Stellung, indem Sie das Handrad auf sich zu drehen.
- Stecken Sie die Garnrolle auf den Garnrollenstift **(1)**.
- Stecken Sie den Garnableiter **(2)** fest gegen die Garnrolle um ein Steckenbleiben des Fadens zu verhindern.
- Schnappen Sie den Faden in die Garnführung **(3)**.
- Den Pfeilen folgend, führen Sie den Faden durch den automatischen Spannungs-kanal **(4)** abwärts zur nadel und ziehen Sie dann fest am Faden.
- Fädeln Sie die Nadel **von vorne nach hinten ein.**

www.matri.nl
Matri Naaimachine
specialisten sinds 1929
Lange Bisschopsstraat 9
7411 KG Deventer
Tel.: 0570 - 61 63 83
www.lockmachine.info

sinds 1929 matri
www.matri.nl

COME INFILARE LA MACCHINA

La Sua macchina è facile da infilare. Dischi di tensione, guidafili e leva tendifilo sono stati incorporati nella macchina, eliminando in questo modo diverse fasi di infilatura. Un percorso così ben delineato vi evita errori di infilatura.

Per infilare la macchina correttamente, seguire le seguenti istruzioni:

- Sollevare la leva del piedino.
- Sollevare l'ago nella posizione più alta ruotando il volantino verso se stessi.
- Mettere il rocchetto sul portarocchetto **(1)**.
- Mettere un ferma rocchetto **(2)** sull'orlo del rocchetto per evitare che il filo si aggrovigli.
- Inserire il filo nel guidafilo **(3)**.
- Seguendo le frecce, guidare il filo nel canale di tensione automatica **(4)** giù fino all' ago e tirare il filo con forza.
- **Infilare l'ago sul davanti.**

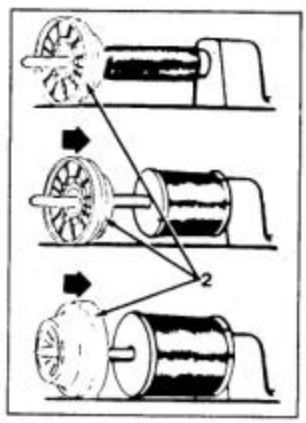

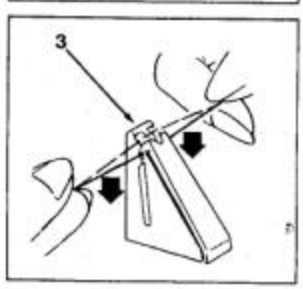

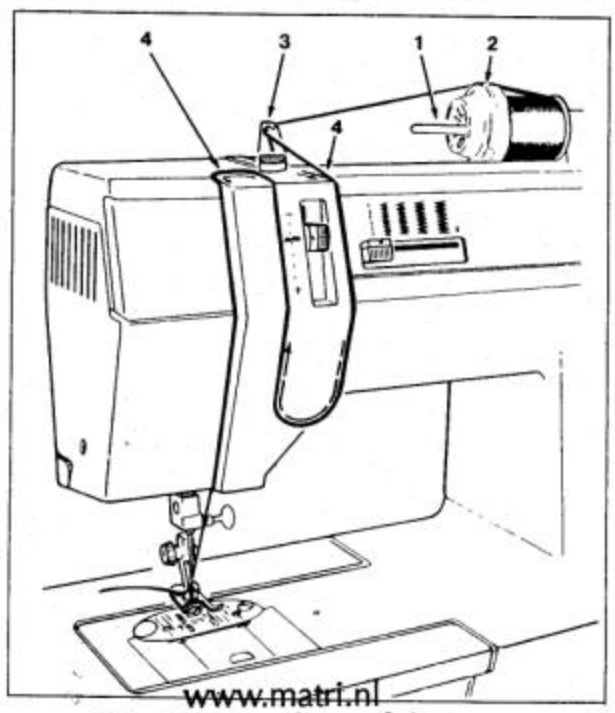

www.matri.nl
Matri Naaimachine
specialisten sinds 1929
Lange Bisschopsstraat 9
7411 KG Deventer
Tel.: 0570 - 61 63 83
www.lockmachine.info

OMHOOG BRENGEN VAN DE SPOELDRAAD

Wanneer de naald is ingeregen en het spoeltje in de huls geplaatst is, moet de spoeldraad naar omhoog worden gebracht door het gleufje in de naaldplaat.

1. Houd de naalddraad vast met de linker hand.
   - Draai het handwiel langzaam naar U toe, en breng de naald naar beneden in het gaatje in de naaldplaat.

2. Doe dit zo ver totdat de naald boven de naaldplaat komt.
   - Trek zachtjes aan de naalddraad en breng de spoeldraad naar boven in een lus.

3. Open de lus met de vingers om het einde van de spoeldraad te vinden.

4. Breng de naalddraad door de opening links in de persvoet.
   - Trek beide draden naar de achterkant van de machine.

DAS HERAUFHOLEN DES UNTE

sinds 1929 matri
www.matri.nl

Sobald di im Spulenge urch die Öffnu werden.

1. Halten Sie den Oberfaden mit der linken Hand fest.
   - Drehen Sie das Handrad langsam auf sich zu, damit die Nadel sich ins Stichloch senkt.

2. Drehen Sie weiterhin am Handrad bis die Nadel wieder oberhalb der Stitchplatte ist.
   - Ziehen Sie vorsichtig am Oberfaden und bringen Sie dabei den Unterfaden in Form einer Schlinge mit herauf.

3. Öffnen Sie die Schlinge und finden Sie das Ende des Unterfadens.

4. Ziehen Sie den Oberfaden durch die Öffnung an der linken Seite des Nähfusses.
   - Legen Sie beide Fadenenden nach hinten.

www.matri.nl
Matri Naaimachine
specialisten sinds 1929
Lange Bisschopsstraat 9
7411 KG Deventer
Tel.: 0570 - 61 63 83
www.lockmachine.info

COME PORTARE SOPRA IL FILO DE

sinds 1929 matri
www.matri.nl

Dopo aver in
scatola bobi lla
bobina attraverso il foro nella placca ago.

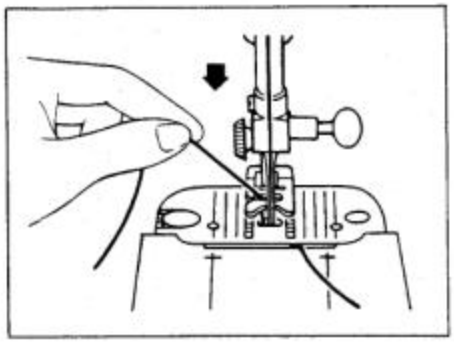

1. Tenere il filo dell'ago con la mano sinistra.
   - Ruotare lentamente il volantino verso se stessi in modo che l'ago entri nella placca d'ago.

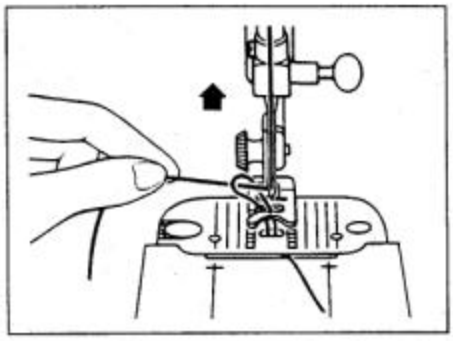

2. Continuare a ruotare il volantino finchè l'ago si solleva.
   - Tirare leggermente il filo dell'ago e portare sopra in un cappio il filo della bobina.

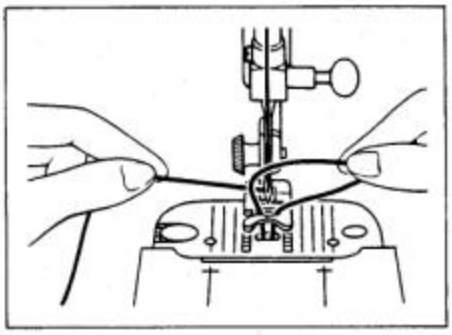

3. Disfare il cappio con le dita per trovare la fine del filo della bobina.

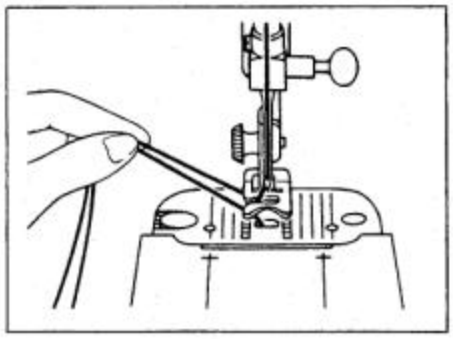

4. Tirare il filo dell'ago attraverso il lato sinistro del piedino di pressione.
   - Tirare tutti e due i fili dietro la macchina.

www.matri.nl
Matri Naaimachine
specialisten sinds 1929
Lange Bisschopsstraat 9
7411 KG Deventer
Tel.: 0570 - 61 63 83
www.lockmachine.info

KEUZE VAN EEN STEEK

Alle steken die uw machine kan maken staan afgebeeld op het steekkeuze paneel. Als u machine 10 steken heeft, zal dit worden aangegeven door patroon 1 tot 14. Als uw machine 13 patronen heeft, dan zal het paneel 1 tot 17 aangeven.

- Kies een steek door het nummer op de schijf in overeenstemming te brengen met de stip boven de schijf.
- Bijvoorbeeld, om een zig-zag steek te verkrijgen, moet u de keuzeschijf draaien tot nr. 6 overeenstemt onder de stip.
- Om de steek te veranderen, draait U de schijf naar links of naar rechts naar het gewenste nummer.

Voor elke toepassing, zijn aanbevolen afstellingen aangegeven. Ze zijn duidelijk aangegeven voor gemakkelijke herkenning. Echter, U kunt elke afstelling aanpassen zoals gewenst. Om de spanning op de steeksoortregelaar te verminderen, dient U de steeklengteknop op de "0" stand te brengen.

STIC

sinds 1929 matri
www.matri.nl

An der F ebildet, die Ihre 10 Stichmuster, so werden die Stichmuster mit den Zahlen 1 bis 14 angedeutet. Hat Ihre Maschine 13 Stichmuster mit den Zahlen 1 bis 17 belegt.

- Wählen Sie ein Stichmuster aus, indem Sie die Ziffer am Wählknopf unter den markierungspunkt an der Maschine einstellen.
- Um z.B. einen Zickzack-Stich zu nähen, muß die Ziffer 6 unter dem Markierungspunkt stehen.
- Um ein Stichmuster zu verändern, drehen Sie einfach den Wählknopf nach links oder rechts auf die gewünschte Ziffer.

Mit jedem Anwendungsgebiet werden Vorschläge zur Einstellung gegeben. Sie können jedoch Ihre eigene Stichwahl ohne weiteres einstellen. Der Wählknopf lässt sich am leichtesten Einstellen, wenn der Stichlängeneinstellhebel auf "0" steht!

3 RECHTE STEEK

Alvorens een naaiwerk te beginnen, raadpleeg eerst de Stof-, Draad-en Naald index op blz. 8 voor de beste naald-en draadcombinatie voor uw stof.

AANBEVOLEN AFSTELLINGEN

Steekkeuze: rechte steek Nr. 5

Steekbreedte:

Steeklengte:

Voet: gewone persvoet **(B)**

Naaldplaat: gewone steekplaat **(A)**

STEEKLENGTEREGELING

De steeklengteaanwijzer is genummerd van **0** tot **4.** De lage nummers zijn voor korte steken. Korte steken zijn geschikt voor lichte stoffen; lange steken voor zware stoffen. Om de lengte van de steken aan te passen, schuift U de steeklengtehefboom naar links of naar rechts.

GERADSTICH-NÄHEN

Bevor Sie anfangen zu nähen, stellen Sie auf der Stoff-, Faden- und Nadel-Tabelle auf Seite 8/9 die beste Nadel- und Fadenkombination für Ihren Stoff fest.

VORBEREITUNG

EINSTELLUNGSVORSCHLÄGE

Stichwahl: Geradstich Nr. 5

Stichweite:

Stichlänge:

Nähfuss: Allgemeiner Nähfuss **(B)**

Stichplatte: Allgemeine Stichplatte **(A)**

EINSTELLEN DER STICHLÄNGE

Der Stichlängenwähler hat die Ziffern von **0** bis **4.** Die niedrigeren Nummern sind fur kürzere Stiche. Kürzere Stiche eignen sich am besten für leichte Stoffe, längere Stiche für schwerere. Stoffe. Um die Stichlänge einzustellen, schieben Sie den Hebel einfach nach links oder rechts.

www.matri.nl
Matri Naaimachine
specialisten sinds 1929
Lange Bisschopsstraat 9
7411 KG Deventer
Tel.: 0570 - 61 63 83
www.lockmachine.info

SCELT

sinds 1929 matri
www.matri.nl

Tutti i punti
eseguire sc
al pannello frontale. Se la macchina presenta una varietà di 10 punti, questi saranno numerati da 1 a 14. Se la macchina ha una selezione di 13 punti, questi saranno numerati da 1 a 17.

- Scegliere un punto allineando il numero del punto desiderato con il riferimento posto sopra il selettore.
- Per esempio, per cucire con un punto zig-zag, allineare il numero 6 con il riferimento.
- Per cambiare punto, girare il selettore verso destra o sinistra.
- A seconda delle necessità di cucito vengono di seguito consigliate alcune posizioni delle leve di regolazione che però Lei e' libera di variare a piacere. Per ridurre la resistenza del selettore punti, il regolatore della lunghezza punto puo essere spostato su "O"

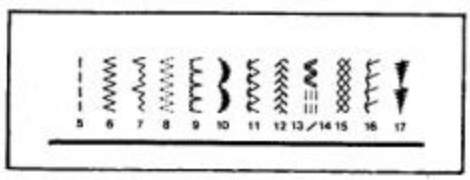

IMPUNTURA DIRITTA

Prima di incominciare a cucire, controllare la Tabella Tessuto, Filo ed Ago a pagina 9 per il miglior abbinamento ago e filo.

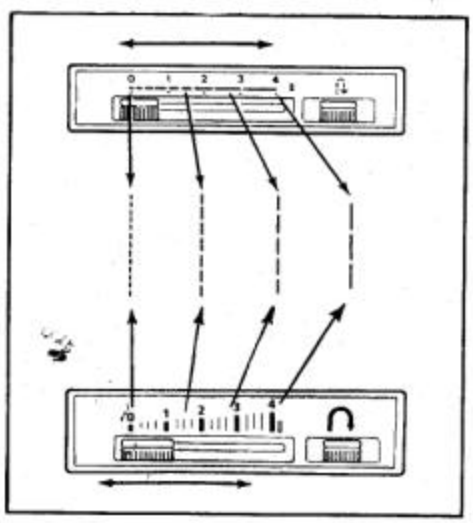

POSIZIONI CONSIGLIATE

Selezione Punto: Impuntura Diritta Nr. 5

Larghezza punto:

Lunghezza punto:

Piedino: Piedino di pressione normale **(B)**

Placca d'ago: Placca d'ago normale **(A)**

PER MODIFICARE LA LUNGHEZZA DEL PUNTO

Il regolatore della lunghezza del punto è numerato da **0** a **4.** I numeri inferiori sono per i punti più corti. I punti corti sono adatti per i tessuti leggeri; i punti lunghi sono adatti per i tessuti pesanti. Per modificare la lunghezza del punto, muovere la leva per la lunghezza del punto verso destra o sinistra.

www.matri.nl
Matri Naaimachine
specialisten sinds 1929
Lange Bisschopsstraat 9
7411 KG Deventer
Tel.: 0570 - 61 63 83
www.lockmachine.info

AANPASSEN VAN DE DRAADSPANNING

De draadspanning voor uw naaimachine werd reeds afgesteld in de AUTO stand en stemt overeen met de meeste van uw naai-toepassingen. Deze nieuwe zelf-spanning voorkomt, dat U de spanningshefboom behoeft aan te passen voor een groot gedeelte van uw naaitoepassingen.

De juiste spanning zal identieke steken maken op de voorkant en achterkant van uw stof **(1)**.

Te veel spanning zal een te vaste steek en een gerimpelde zoom geven **(2)**.
Regel de spanning door de hefboom omhoog naar een lossere "-" afstelling te brengen.

Te weinig spanning zal een losse steek produceren en lusjes in uw stiksel geven **(3)**. Regel de spanning door de hefboom omlaag naar een vastere "+" afstelling te brengen.

EINST OBER

sinds 1929 matri
www.matri.nl

Die Fadenspannung an Ihrer Maschine ist auf AUTO-Stellung justiert, welche den meisten Nähanwendungen gerecht wird. Diese automatische Spannungseinstellung macht ein Einstellen der Fadenspannung für die Mehrzahl Ihrer Nähvorhaben unnötig.

Die richtige Fadenspannung hat gleichmässige Stiche auf der Ober- und Unterseite Ihres Stoffes **(1)**.

Zu viel Spannung produziert einen zu engen Stich, welcher eine Kräuselnaht erzeugt **(2)**. Stellen Sie die Spannung ein, indem Sie den Hebel auf die losere Einstellung " - " hin bewegen.

Zu geringe Spannung ergibt einen losen Stich, mit Schlaufen an der Naht **(3)**. Stellen Sie die Spannung ein, indem Sie den Hebel nach unten auf die Stellung (+) zu bewegen.

www.matri.nl
Matri Naaimachine
specialisten sinds 1929
Lange Bisschopsstraat 9
7411 KG Deventer
Tel.: 0570 - 61 63 83
www.lockmachine.info

REGO DEL FILO D

sinds 1929 matri
www.matri.nl

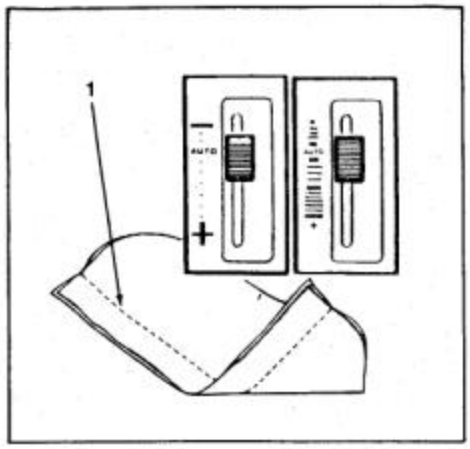

La tensione del filo è stata prefissata automaticamente per soddisfare la maggior parte delle esigenze di cucito. In tal modo nella maggioranza dei casi non occorre regolare questa tensione.

Una tensione corretta produce punti identici sia sul fronte che sul rovescio del tessuto **(1).**

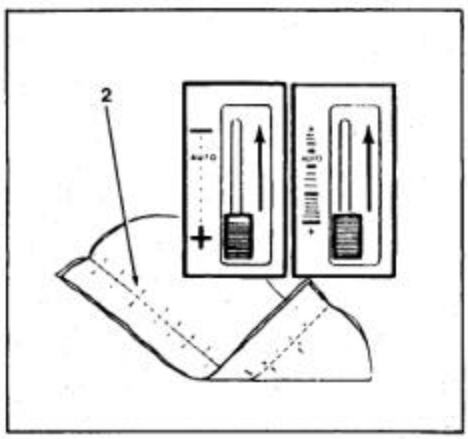

Una tensione troppo forte produrrà un punto teso e quindi cuciture raggrinzite **(2).** Regolare la tensione muovendo la leva verso il segno "–" che si trova in alto.

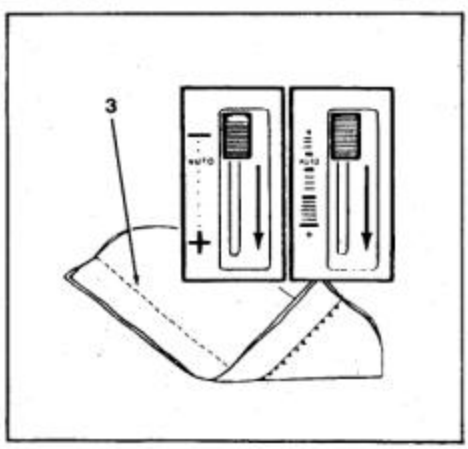

Una tensione scarsa produrrà un punto lento, e quindi cappi nelle cuciture **(3).** Regolare la tensione muovendo la leva verso il segno "+" che si trova in basso.

www.matri.nl
Matri Naaimachine
specialisten sinds 1929
Lange Bisschopsstraat 9
7411 KG Deventer
Tel.: 0570 - 61 63 83
www.lockmachine.info

EEN NAAD STIKKEN

U kunt gemakkelijk en precies naden stikken wanneer U de volgende aanbevelingen opvolgt.

RIJGEN

Het inspelden en snelrijgen is een gemakkelijke wijze om tijdelijke zomen te maken alvorens te stikken met de machine.

- Voor het inspelden, steekt U de spelden op de stiklijn. Breng *NOOIT* de spelden op de onderkant van de stof in kontakt met de transporteur. **Niet over de spelden stikken; haal ze tijdens het stikken uit de stof.**
- Voor het snelrijgen, maakt U lange, losse steken die gemakkelijk kunnen worden verwijderd.

HERS

Sie könne en, indem Si ge befolgen.

sinds 1929 matri
www.matri.nl

HEFTEN

Stecknadelheften und manuelles Heften sind einfache Methoden zur Vorbereitung für die Maschinennaht.

- Um mit Stecknadeln zu Heften, stecken Sie die Nadeln entlang der Nahlinine. Stecken Sie die Stecknadeln **niemals** in die auf das Transportsystem weisende Unterseite. **Nähen Sie nicht über die Stecknadeln; entfernen Sie die Stecknadeln befor diese den Nähfuss erreichen.**
- Wenn Sie mit der Hand heften, machen Sie lange, lose Stiche, welche einfach zu entfernen sind.

STOF ONDER DE PERSVOET PLAATSEN

- Om de stof onder de persvoet te plaatsen, brengt U de persvoethefboom **(1)** naar de "boven" stand **(2)** waar hij vast blijft zitten.
- De hefboom kan omhoog gebracht en gehouden worden in de "extra hoge" stand **(3)** voor dikke stoffen.

STOFF UNTER DEN NÄHFUSS LEGEN

- Um den Stoff unter den Nähfuss zu legen, bringen Sie den Lüfterhebel**(1)** in die "obere" Stellung **(2).**
- Der Lüfterhebel kann weiter angehoben und in der "extra hohen" Stellung **(3)** für besonders dicke Stoffe festgehalten werden.

ACHTERUITSTIKKEN

- Om het begin of het einde van zomen te versterken, drukt U de achteruitstikhefboom in **(1)**. De machine zal recht achterwaards stikken zolang dat de hefboom ingedrukt blijft.
- Om blijvend achteruit te stikken, drukt U de hefboom in en schuift hem naar links om vast te zetten. Maak de achteruitstikhefboom vrij door hem naar rechts te schuiven in de normale stand.

RÜCKWÄRTSNÄHEN

- Um den Anfang oder das Ende einer Naht zu verstärken, drücken Sie den Rückwartshebel hinein **(1)**. Die Maschine wird eine Geradstichnaht rückwarts nähen, solange Sie den hebel eindrücken.
- Um dauernd Rückwärts zu nähen, drücken Sie den Hebel hinein und nach links bis er einschnappt. Beenden Sie Dauer-Rückwärtsnähen, indem sie den Hebel nach rechts bis zum Anschlag bringen.

www.matri.nl
Matri Naaimachine
specialisten sinds 1929
Lange Bisschopsstraat 9
7411 KG Deventer
Tel.: 0570 - 61 63 83
www.lockmachine.info

sinds 1929 matri
www.matri.nl

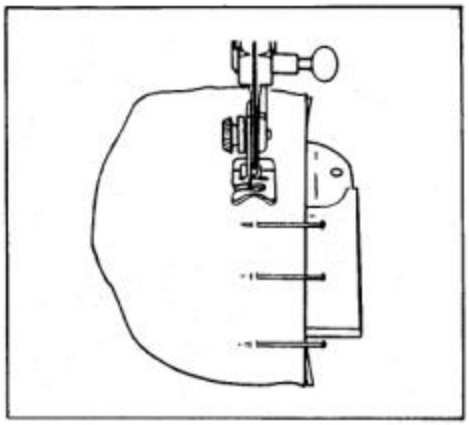

ESECU
CUCIT

Le cuciture ed accuratamente seguendo le seguenti istruzioni.

IMBASTITURA

L'imbastitura con gli spilli od a mano è un metodo facile per cuciture temporanee prima di cucire a macchina.

- Per una imbastitura con gli spilli, inserire gli spilli sulla linea del cucito. NON appuntare MAI gli spilli sul rovescio del tessuto a contatto con il trasportatore. **Non cucire sopra gli spilli; toglierli mentre si cuce.**
- Per una imbastitura a mano, eseguire dei punti larghi che possono essere facilmente rimossi.

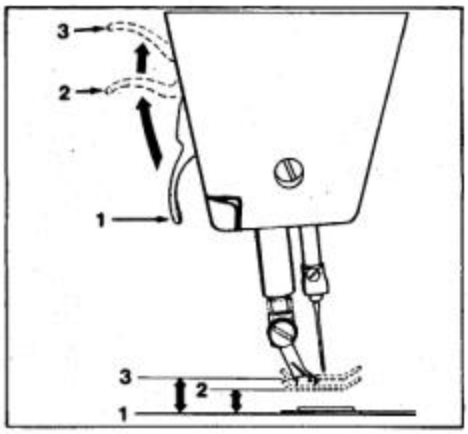

COME METTERE IL TESSUTO SOTTO IL PIEDINO

- Per mettere il tessuto sotto il piedino alzare la leva alza piedino **(1)** sulla posizione "superiore" **(2)**, dove si blocca.
- La leva alza piedino può essere sollevata nella posizione "più alta" **(3)** per tessuti di alto spessore.

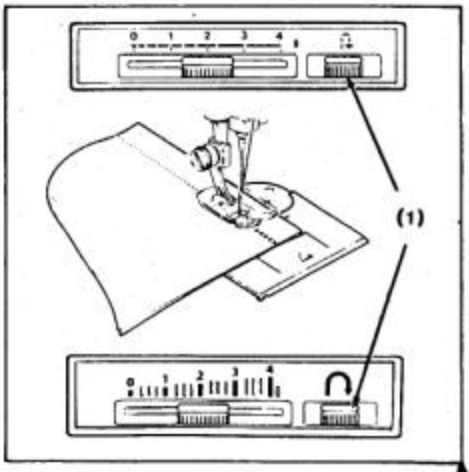

CUCITURA A MARCIA INDIETRO

- Per rinforzare l'inizio od il termine di una cucitura, premere la leva della marcia indietro **(1)**. La macchina continuerà a cucire a marcia indietro finchè si continua a premere le leva.
- Per una cucitura a marcia indietro continua, premere la leva e spostarla a sinistra per bloccarla. Per sbloccarla, far scivolare la leva verso destra cosicchè ritorna nella posizione regolare.

www.matri.nl
Matri Naaimachine
specialisten sinds 1929
Lange Bisschopsstraat 9
7411 KG Deventer
Tel.: 0570 - 61 63 83
www.lockmachine.info

sinds 1929 matri
www.matri.nl

NADEN RECHT HOUDEN

Om naden recht te houden, gebruikt U één van de richtlijnen op de naaldplaat. De meest gebruikte lijn **(1)** is verlengd tot de schuifplaat. De dwarslijnen **(2)** dienen als richtlijnen bij het stikken van rechte hoeken.

GERA

Um einen geraden Saum zu erhalten, verwenden Sie eine der auf der Stichplatte geprägten Linien. Die am häufigsten benutzte Linie **(1)** ist auf den Schieber hinaus verlängert. Die quer hierzu verlaufende Linie **(2)** dient als Markierungslinie beim Nähen rechtwinklig zueinander verlaufender Nähte.

RECHTE HOEKEN MAKEN

Om een rechte hoek te maken, kunt U de dwarslijnen op de schuifplaat gebruiken.

- Leg de stof gelijk met de verlengde richtlijnen op de naaldplaat en stik de zoom; verminder de snelheid als u bij de hoek komt.
- Wanneer het einde van de stof de dwarse hoeklijnen **(2)** op de schuifplaat bereikt, houd U op met stikken.
- De naald moet in de stof zitten.
- Breng de persvoet langzaam naar omhoog. Draai de stof, zodat de onderste rand van de stof gelijk komt met de richtlijn **(1)** op de steekplaat.
- Stik verder.

DAS NÄHEN RECHTWINKLIGER ECKEN

Um eine rechtwinklige Ecke zu nähen, benutzen Sie die Querlinien auf der Stichplatte.

- Richten Sie das Material mit den verlängerten Markierungslinien auf der Stichplatte aus, und nähen Sie die Naht, wobei Sie die Geschwindigkeit verlangsamen, wenn Sie sich dem Stoffende nähern.
- Sobald das Stoffende die Querlinie **(2)** erreicht, hören Sie auf zu nähen.
- Stellen Sie sicher, dass die Nadel im Stoff verbleibt.
- Heben Sie den Nähfuss leicht an. Schwenken Sie den Stoff bis die Stoffkannte mit der Markierungslinie **(1)** ausgerichtet ist.
- Setzen Sie das Nähen der Naht fort.

GEBRUIK VAN DE NAADGELEIDER (N)

(Niet bij machine met 10 steekpatronen, zie pagina 72).

Voor extra hulp voor het rechthouden van naden, speciaal voor erg smalle of erg brede naden, gebruikt U de naadgeleider die bij Uw machine zit. Om de naadgeleider op te zetten, plaatst u de schroef van de naadgeleider in de opening op het bed van de machine, rechts van de schuifplaat **(1)**. Stel de rechter kant van de geleider af met de naaldplaat lijn voor de gewenste naadbreedte en zet de schroef vast.

BENUTZUNG DES STOFFKANTENFÜHRERS (N)

(Nicht enthalten im Zubehör bei der 10 Stichmustermaschine. Siene Seite 72).

Eine zusätzliche Hilfe um einen geraden Saum zu nähen, besonders bei sehr engen oder weiten Säumen, bietet der beigelegte Stoffkanntenführer. Der Stoffkanntenführer wird mit der Schraube am Bett rechts vom Schieber **(1)** festgeschraubt und auf den gewünschten Abstand eingestellt.

www.matri.nl
Matri Naaimachine
specialisten sinds 1929
Lange Bisschopsstraat 9
7411 KG Deventer
Tel.: 0570 - 61 63 83
www.lockmachine.info

sinds 1929 matri
www.matri.nl

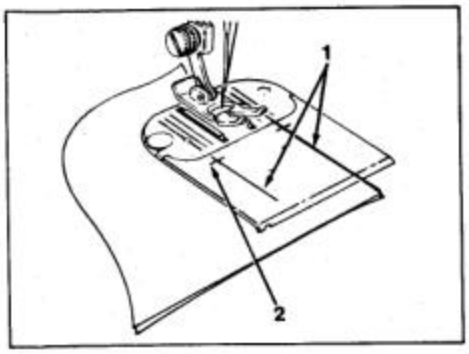

COME
CUCITURE

Per mantenere diritta la cucitura, servirsi delle linee di riferimento che si trovano sulla placca d'ago. La linea più usata **(1)** si estende sulla placca scorrevole. Le linee trasversali **(2)** servono come guida per eseguire un angolo retto.

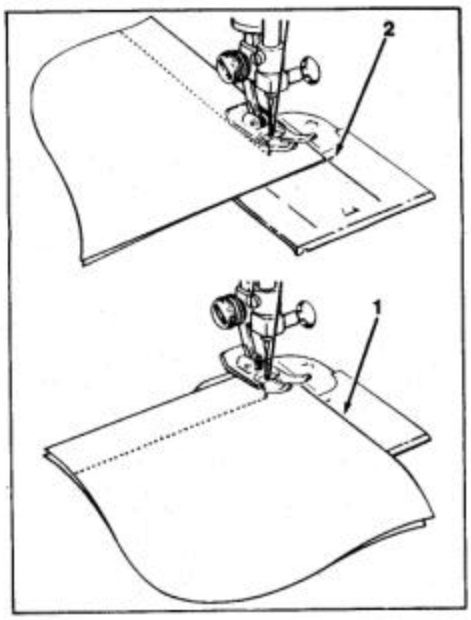

COME ESEGUIRE GLI ANGOLI

Per eseguire un angolo retto, usare le linee trasversali sulla placca scorrevole.

- Allineare il tessuto con le linee sulla placca scorrevole ed eseguire la cucitura, diminuendo la velocità avvicinandosi all'angolo.
- Arrestare la macchina quando il margine inferiore del tessuto raggiunge le linee trasversali **(2)** sulla placca scorrevole.
- Assicurarsi che l'ago sia abbassato nel tessuto.
- Sollevare leggermente il piedino. Ruotare il tessuto, allineandone il margine con la linea di riferimento sulla placca **(1)**.
- Continuare la cucitura.

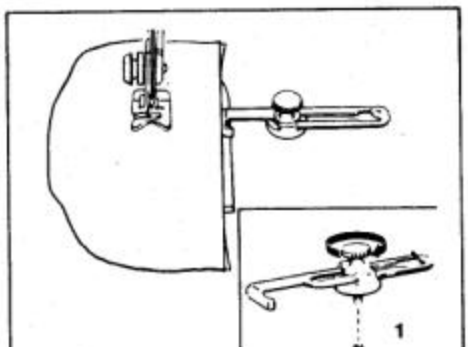

COME USARE IL GUIDA CUCITURE (N)

(Non viene fornito a corredo della macchina che esegue 10 punti di cucito. Vedi pag. 73).

Per mantenere la cuciture diritte, specialmente per cuciture molto strette o molto larghe, usare il guida cuciture che è fornito con la macchina.

Per attaccare il guida cuciture, posizionare la vite del guida cuciture nel foro sul piano della macchina sul lato destro della placca scorrevole **(1)**.

Allineare il bordo diritto del guida cuciture con la linea di riferimento della placca d'ago secondo la larghezza della cucitura desiderata, e stringere la vite.

www.matri.nl
Matri Naaimachine
specialisten sinds 1929
Lange Bisschopsstraat 9
7411 KG Deventer
Tel.: 0570 - 61 63 83
www.lockmachine.info

sinds 1929 matri
www.matri.nl

RONDLOPENDE NADEN

- Speld een zoomlijn in.
- Gebruik een korte steek voor elasticiteit en sterkte.
- Geleid de stof door de bocht.
- De naadgeleider kan ook gebruikt worden voor het stikken van gebogen naden. Zet de naadgeleider vast in een hoek, zodat de rand die het kortst tegen de naald zit, als een geleider werkt.

DAS NÄHEN GESCHWUNGENER NÄHTE

- Heften Sie die Nahtlinie.
- Benutzen Sie einen kurzen Stich um Elastizitat und Haltbarkeit zu erzielen.
- Führen Sie das Material, so dass die Naht der Kurve folgt.
- Der Stoffkantenführer kann auch beim Nähen geschwungener Nähte benutzt werden. Befestigen Sie den Stoffkantenführer in einem Winkel der es Ihnen ermöglicht, die der Nadel am nächsten gelegene Kante als Führung zu benutzen.

STOPPEN

(Niet bij machine met 10 steekpatronen, zie pagina 72).

Verstel versleten of gescheurde stukken met de stop- en borduurvoet.

- Knip de rafelranden bij en rijg een lapje op de achterkant van de scheur ter versteviging.

AANBEVOLEN AFSTELLINGEN

Steekkeuze: rechte steek Nr. 5
Steekbreedte:
Steeklengte:
Voet: stop en borduurvoet **(G)**
Steekplaat: Gewone steekplaat **(A)**

- Zet de transporteurdekplaat vast.
- Plaats het te verstellen stuk, de goede kant naar boven, onder de persvoeten; en breng de voet naar beneden.
- Stik, en leid de stof naar voren en achteren, totdat het volledige gat gevuld is.

STOPFEN

(Nicht enthalten im Zubehör bei der 10 Stichmustermaschine. Siehe Seite 72).

Bessern Sie durchgescheuerte oder zerrissene Stellen mit dem Stopf- und Stickfuss aus.

- Beschneiden Sie die ausgefransten Kanten und heften Sie ein Stück Stoff an die Rückseite der Ausbesserungsstelle.

EINSTELLUNGSVORSCHLÄGE

Stichwahl: Geradstich Nr. 5
Stichweite:
Stichlänge:
Nähfuss: Stopf- und Stickfuss **(G)**
Stichplatte: Allgemeine Stichplatte **(A)**

- Bringen Sie die Transporteurabdeckplatte an.
- Legen Sie die auszubessernde Stelle mit der Aussenseite nach oben weisend unter den Stickfuss; senken Sie den Stickfuss.
- Nähen Sie, wobei Sie das Material unter dem Stickfuss hin- und herbewegen, bis die gewünschte Fläche gestopft ist.

www.matri.nl
Matri Naaimachine
specialisten sinds 1929
Lange Bisschopsstraat 9
7411 KG Deventer
Tel.: 0570 - 61 63 83
www.lockmachine.info

sinds 1929 matri
www.matri.nl

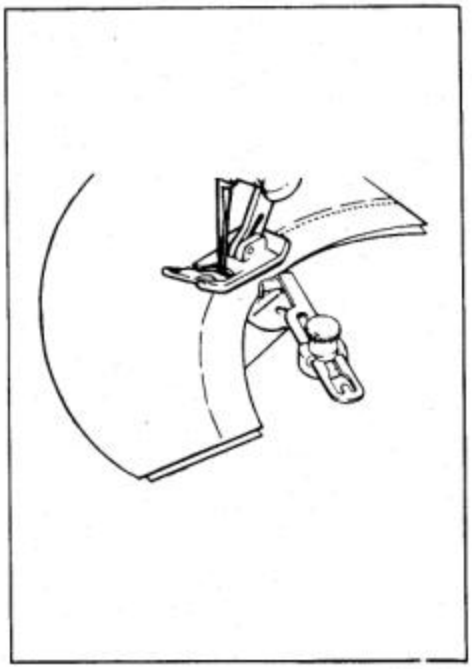

CUCITURE CURVILINEE

- Imbastire la linea di cucitura.
- Usare un punto corto per dare alla cucitura elasticità e robustezza.
- Guidare il tessuto per seguire la curva.
- Il guida cuciture può essere usato anche quando si fanno cuciture curve. Attaccare il guida cuciture ad angolo cosicché il bordo più vicino all'ago funzioni come guida.

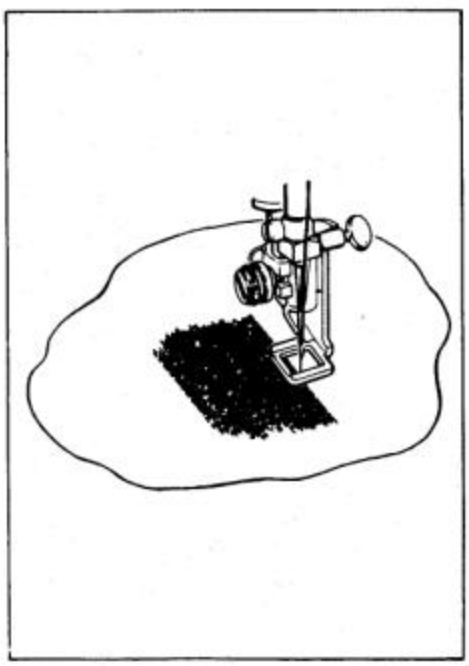

RAMMENDO

(Non viene fornito a corredo della macchina che esegue 10 punti di cucito. Vedi pag. 73).

Rammendare aree logorate o sfilacciate con il piedino per rammendo e ricamo.

- Rifilare le aree da rammendare ed imbastire un rinforzo sul rovescio del tessuto.

POSIZIONI CONSIGLIATE

Selettore punti: impuntura diritta Nr. 5
Ampiezza punto:
Lunghezza punto:
Piedino: Per ricamo e rammendo **(G)**
Placca ago: normale **(A)**

- Attaccare il copri trasportatore.
- Mettere l'area da rammendare, sul diritto, sotto il piedino, abbassare il piedino.
- Cucire, guidando il tessuto avanti ed indietro, finquando tutta l'area è cucita.

www.matri.nl
Matri Naaimachine
specialisten sinds 1929
Lange Bisschopsstraat 9
7411 KG Deventer
Tel.: 0570 - 61 63 83
www.lockmachine.info

BORDUREN UIT DE VRIJE HAND

In vrij-borduurwerk kunt U stikken zonder persvoet en kunt U de stof vastklemmen met een borduurhoepel.

AANBEVOLEN AFSTELLINGEN

Steekkeuze: Rechte steek Nr. 5 of zig-zag Nr. 6
Steekbreedte:
Steeklengte:
Voet: verwijder de voet met schacht
Steekplaat: gewone steekplaat **(A)**

- Zet de transporteurdekplaat vast.
- Breng de persvoethefboom naar beneden.
- Wanneer U borduurt, zoals geïllustreerd, gebruikt U rechte steken voor stengels en zig-zag steken met verschillende breedten voor bladeren. Verleng de steken door de hoepel sneller of langzamer te verplaatsen.

NOTA: De stop- en borduurvoet kan gebruikt worden om de stof te spannen en te sturen.

FRE

Beim
und d

sinds 1929 matri
www.matri.nl

entfernt
eführt.

EINSTELLUNGSVORSCHLÄGE

Stichwahl: Geradstich Nr. 5 oder Zickzackstich Nr. 6
Stichweite:
Stichlänge:
Nähfuss: Entfernen Sie Fuss und Schaft
Stichplatte: Allgemeine Stichplatte (A)

- Bringen Sie die Transporteurabdeckplatte an.
- Stellen Sie sicher, dass der Lüfterhebel unten
- Wenn Sie in der abgebildeten Weise sticken, benutzen Sie den Geradstich für Stiele und Zickzackstiche in verschiedenen Weiten für Blätter und Blumenblätter. Verlängern Sie die Stiche, indem Sie den Ring schneller oder langsamer bewegen.

HINWEIS: Sie können den Stopf- und Stickfuss benutzen, um eine bessere Stoffführung zu erreichen.

INZETTEN VAN EEN RITSSLUITING

De verpakte rits zal U volledige instructie geven hoe U een rits moet inzetten.

AANBEVOLEN AFSTELLINGEN

Steekkeuze: rechte steek Nr. 5
Steekbreedte:
Steeklengte:
Voet: voor ritssluitingen **(E)**
Naaldplaat: gewone steekplaat **(A)**

- Wanneer de ritssluiting zich links van de naald bevindt, hecht de linker kant van de persvoet aan de persvoetstang. De naald zal in de linker gleuf van de voet prikken en kort tegen de ritssluitingstanden stikken.

DAS EINSETZEN EINES REISSVERSCHLUSSES

Die Reissverschlusspackung enthält alle notwendigen Anleitungen zum Einsetzen eines Reissverschlusses.

EINSTELLUNGSVORSCHLÄGE

Stichwahl: Geradstich Nr. 5
Stichweite:
Stichlänge:
Nähfuss: Reissverschlussfuss **(E)**
Stichplatte: Stichplatte **(A)**

- Wenn der Reissverschluss links von der Nade liegt, setzen Sie die linke Seite des Nähfusses auf den Schaft. Die Nadel wird durch die linke Kerbe der Nähfussohle einstechen, wobei die Nadel dicht an den Zähnen des Reissverschlusses entlang nähen wird.

- Breng de rechter kant van de persvoet aan de persvoetstang wanneer de ritssluiting zich aan de rechter kant van de naald bevindt. De naald zal in de rechter gleuf van de voet prikken en kort tegen de ritssluitingstanden stikken.

- Setzen Sie die rechte Seite des Nähfusses auf den Schaft, wenn der Reissverschluss auf der rechten Seite der Nadel sein sollte. Die Nadel wird durch die rechte Kerbe der Nähfussohle einstechen, wobei die Nadel dicht an den Zähnen des Reissverschlusses entlang nähen wird.

www.matri.nl
Matri Naaimachine
specialisten sinds 1929
Lange Bisschopsstraat 9
7411 KG Deventer
Tel.: 0570 - 61 63 83
www.lockmachine.info

sinds 1929 matri
www.matri.nl

RICAM[illegible]ERO

Quando [illegible] si usa il piedino [illegible] uto con un c[illegible]

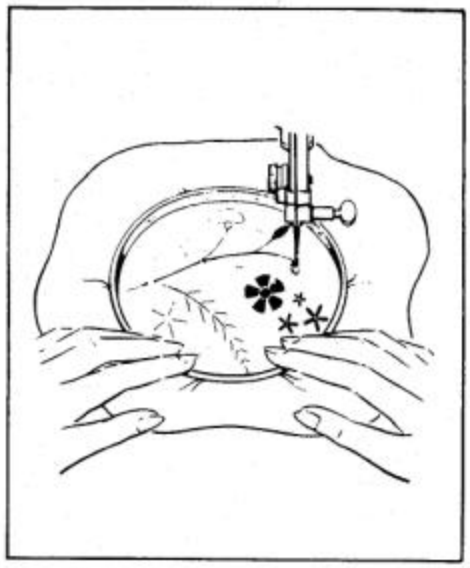

POSIZIONI CONSIGLIATE

Selettore punti: impuntura diritta Nr. 5 o zig-zag Nr. 6

Ampiezza punto:

Lunghezza punto:

Piedino: Rimuovere il piedino con il gambo

Placca ago: normale **(A)**

- Attaccare il copri trasportatore.
- Assicurarsi di abbassare la leva del piedino di pressione.
- Quando si ricama, come mostrato in figura, usare punti diritti per gli steli ed i gambi e punti zig-zag di varia ampiezza per i petali e le foglie. Allungare i punti muovendo il cerchietto in modo veloce o piano.

NOTA: Il piedino per ricamo e rammendo può essere usato percontrollare il tessuto.

COME APPLICARE UNA CERNIERA

La confezione del piedino per cerniere contiene tutte le istruzioni per inserire le cerniere lampo.

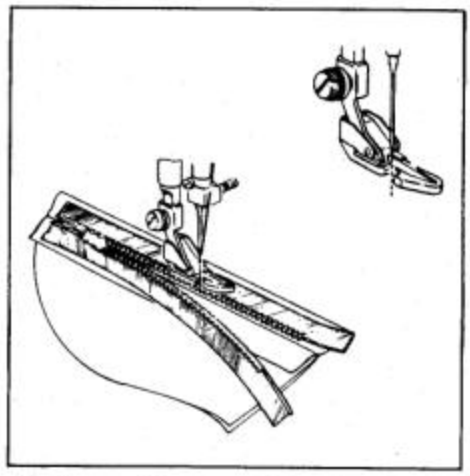

POSIZIONI CONSIGLIATE

Selettore punti: Impuntura diritta Nr 5

Larghezza punto:

Lunghezza punto:

Piedino: piedino per cerniere **(E)**

Placca: normale **(A)**

- Quando la cerniera è a sinistra dell'ago, attaccare la parte sinistra del piedino al gambo. L'ago entrerà nella tacca sinistra del piedino, cucendo così lungo i denti della cerniera.

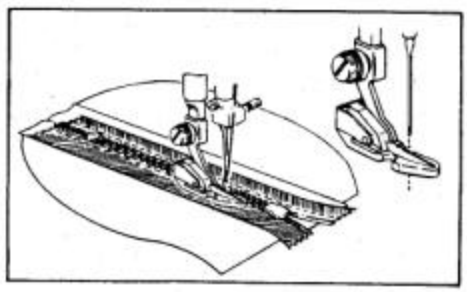

- Quando la cerniera è a destra dell'ago, attaccare la parte destra del piedino al gambo. L'ago entrerà nella tacca destra del piedino, cucendo così vicino ai denti della cerniera.

www.matri.nl
Matri Naaimachine
specialisten sinds 1929
Lange Bisschopsstraat 9
7411 KG Deventer
Tel.: 0570 - 61 63 83
www.lockmachine.info

4 SPECIALE STEKEN

De speciale steken op uw machine bieden U een variëteit van praktische en decoratieve gebruiken. In dit gedeelte zijn de aanbevolen toepassingen voor elke steek aangeduid. Echter, deze steken kunnen gebruikt worden voor vele andere naaimogelijkheden.

Alvorens te beginnen met het naaien, raadpleeg de Stof-, Draad- en Naald index op blz. 8 voor de beste naald- en draadcombinaties voor uw stof.

Voor elk gebruik zijn aanbevolen instellingen aangegeven. Ze zijn duidelijk aangegeven voor gemakkelijke herkenning. Echter, U kunt elke afstelling regelen zoals U wenst.

sinds 1929 matri
www.matri.nl

SONDERSTICHE

Die in Ihre Maschine eingebauten Sonderstiche ermöglichen eine grosse Anzahl praktischer und dekorativer Anwendungsarten. In diesem Abschnitt werden Sie Anwendungsvorschläge für jeden dieser Stiche finden. Sie können diese Stiche jedoch bei vielen anderen Nähvorhaben anwenden.

Bevor Sie mit Ihrem Nähvorhaben anfangen, vergewissern Sie sich mit Hilfe der Stoff-, Faden- und Nadeltabelle auf Seite 8/9, dass Sie die bestmögliche Nadel und Fadenkombination für Ihren Stoff benutzen.

Mit jeder Anwendungsart werden Einstellvorschläge gegeben. Diese sind hervorgehoben worden, um Ihnen das Einstellen zu erleichtern. Sie können jedoch jede Einstellung nach Ihren Wünschen vornehmen.

REGELEN VAN DE STEEKBREEDTE

Om een speciale steek te verbreden of te versmallen, verplaats de steekbreedtehefboom van de rechte steek naar een andere breedteregeling naar rechts.

EINSTELLEN DER STICHWEITE

Um ein Sonderstich-Muster zu erweitern oder zu verengen, bewegen Sie den Stichweitenhebel aus der Geradstich-Position nach rechts auf eine beliebige andere Einstellung.

REGELEN VAN DE STEEKLENGTE

De steeklengteregelaar is genummerd van **0** tot **4**. Tussen **0** en **1** worden steken met een korte steeklengte gevormd. Voor meer open steken zet u de regelaar tussen **2** en **4**. Wanneer u de steken **11** tot **16** maakt met speciale kleurcode, dan moet de steeklengteregelaar gezet worden tussen **3-1/2** en **4**.

EINSTELLEN DER STICHLÄNGE

Der Stichlängenwähler hat die Ziffern von **0** bis **4**. Der Bereich zwischen den Ziffern **0** bis **1** ist für sehr kurze Stiche. Für längere Stiche wird der Stichlängenwähler zwischen den Ziffern **2** bis **4** eingestellt. Die Stichmuster mit besonderer Farbkennung von **11** bis **16** müssen mit der Stichlängeneinstellung von **3-1/2** bis **4** genäht werden.

www.matri.nl
Matri Naaimachine
specialisten sinds 1929
Lange Bisschopsstraat 9
7411 KG Deventer
Tel.: 0570 - 61 63 83
www.lockmachine.info

sinds 1929 matri
www.matri.nl

PUNTI

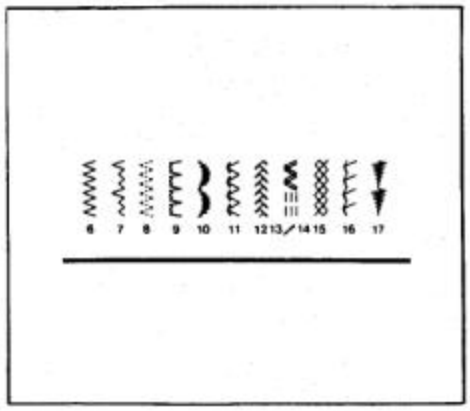

I nove pun[illegible] pratici e decorativi. In questa sezione si consigliano diverse applicazioni per ogni punto. Però questi punti possono essere usati per molte altre esigenze di cucito.

Prima di incominciare a cucire, controllare la Tabella Tessuto, Filo ed Ago a pagina 9 per il corretto abbinamento ago-filo per il tessuto che si intende adoperare.

Per ogni applicazione, vengono consigliate alcune posizioni delle leve di regolazione che possono tuttavia essere variate a piacere.

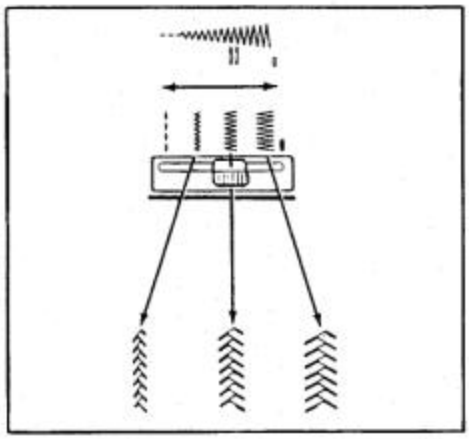

PER REGOLARE L'AMPIEZZA DEL PUNTO

Per allargare o diminuire l'ampiezza di un punto speciale, muovere la leva larghezza punto dall'Impuntura diritta verso qualunque altra posizione sulla destra.

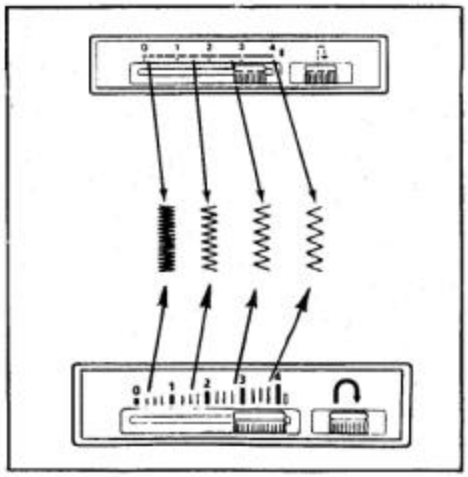

PER REGOLARE LA LUNGHEZZA DEL PUNTO

Il selettore lunghezza punto è numerato da **0** a **4**. La zona tra **0** e **1** è per ottenere una cucitura fitta. Per punti più lunghi o per uno zig zag più aperto, muovere il selettore tra **2** e **4**. Per i punti speciali da **11** a **16**, la lunghezza DEVE essere regolata tra **3-1/2** e **4**.

www.matri.nl
Matri Naaimachine
specialisten sinds 1929
Lange Bisschopsstraat 9
7411 KG Deventer
Tel.: 0570 - 61 63 83
www.lockmachine.info

REGELEN VAN DE DRAADSPANNING

Sommige speciale steken kunnen een lossere draadspanning vereisen dan andere. Om de juiste draadspanning te vinden voor uw toepassing, neemt U eerst een proef met de draad en stof die U gaat gebruiken.

De juiste spanning geeft een gladde en effen steek **(1)**.

Te veel spanning zal een strakke steek **(2)** maken, die de stof zal doen rimpelen. Regel de spanning door de hefboom omhoog te brengen naar een lossere "-" afstelling.

Te weinig spanning zal een losse steek **(3)** maken die lussen teweeg zal brengen in uw stof. Regel de spanning door de hefboom naar beneden te brengen naar een strakkere "+" afstelling.

EIN FAD

sinds 1929 matri
www.matri.nl

Einige der Sonderstichmuster benötigen weniger Fadenspannung als andere. Um die richtige Fadenspannung für Ihre Anwendungsart zu finden, machen Sie eine Probenaht mit dem Faden und der Nadel, welche Sie zu benutzen beabsichtigen.

Die richtige Spannung wird eine glatte, gleichmässige Naht hervorbringen **(1)**.

Zu hohe Spannung wird einen engen Stich **(2)** hervorbringen, welcher den Stoff kräuselt. Stellen Sie die Spannung ein indem Sie den Hebel auf eine niedere Spannung "-" einstellen.

Zu geringe Spannung wird einen losen Stich **(3)** hervorbringen, welcher Schlingen in Ihrem Stichmuster näht. Stellen Sie die Spannung ein, indem Sie den Hebel auf eine höhere Spannung "+" einstellen.

REGELEN VAN DE GELIJKVORMIGE STEEK

U kunt het beeld van de speciale steken veranderen op het keuzepaneeel met kleurcode no. 11 tot 16, door de ring **(1)** achter de steekkeuzeschijf **(2)** te draaien.

Een gelijkvormige Taksteek Nr. 12 zou moeten verschijnen, zoals geillustreerd **(3)**.

Wanneer steken te kort bij elkaar staan **(4)**, maakt wijder uit elkaar U ze door de knop naar links te draaien.

Wanneer de steken te ver van elkaar staan **(5)**, brengt U ze korter bij elkaar door de knop naar rechts te draaien.

EINSTELLEN DES STICHAUSGLEICHES

Sie können das Stichbild der Stichmuster 11 bis 16, die auf der Frontskala durch besondere Farbe gekennzeichnet sind, mit Hilfe des Stichausgleichsringes **(1)** hinter dem Stichwähldrehknopf **(2)** verändern.

Ein richtig eingestellter Grätenstich Nr. 12 sollte wie in **(3)** abgebildet aussehen.

Sollten die Stiche zu eng zusammen sein **(4)**, drehen Sie den Stichausgleichring nach links.

Sollten die Stiche zu weit auseinander sein **(5)**, drehen Sie den Stichausgleichring nach rechts.

www.matri.nl
Matri Naaimachine
specialisten sinds 1929
Lange Bisschopsstraat 9
7411 KG Deventer
Tel.: 0570 - 61 63 83
www.lockmachine.info

sinds 1929 matri
www.matri.nl

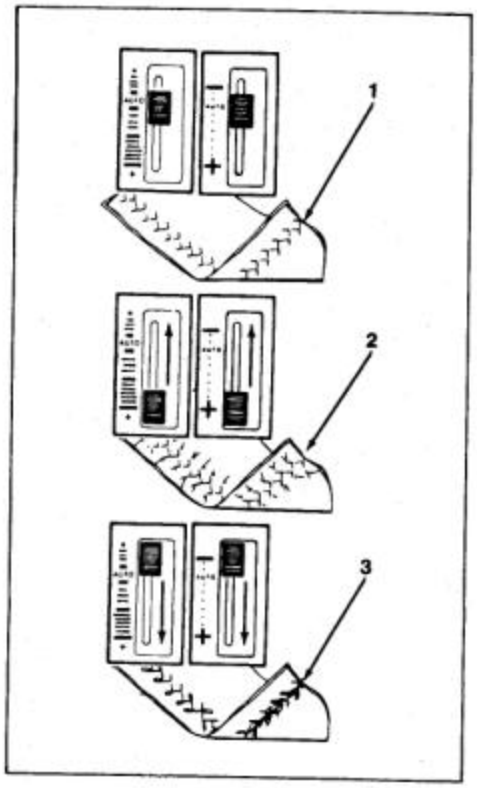

REG
TENS

Alcuni punti speciali richiedono una tensione particolare. Per scegliere la corretta tensione per la vostra cucitura, fare una prova con il filo ed il tessuto da cucire.

Una tensione corretta produce un punto uniforme e bilanciato **(1)**.

Una tensione troppo forte produrrà un punto teso e quindi cuciture raggrinzite **(2)**. Regolare la tensione muovendo la leva verso il segno (-) che si trova in alto.

Una tensione scarsa produrrà un punto lento e quindi cappi nelle cuciture **(3)**. Regolare la tensione muovendo la leva verso il segno (+) che si trova in basso.

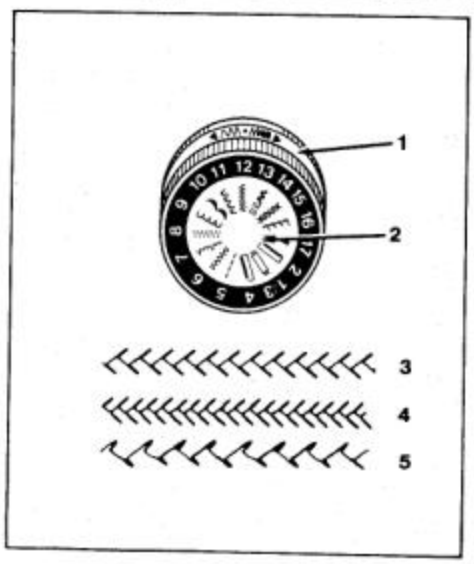

BILANCIAMENTO DEI PUNTI

I punti speciali da 11 a 16 possono essere variati ruotando l'anello di bilanciamento **(1)** posto dietro il selettore punti **(2)**.

Ruotando l'anello bilanciamento punto **(1)**, posto dietro il selettore punti **(2)**, si ottiene un punto incrociato Nr. 12 correttamente bilanciato come da illustrazione **(3)**.

Quando i punti sono troppo stretti (4), allargarli girando l'anello a destra.

Quando i punti sono troppo larghi (5), farli più stretti girando l'anello a sinistra.

www.matri.nl
Matri Naaimachine
specialisten sinds 1929
Lange Bisschopsstraat 9
7411 KG Deventer
Tel.: 0570 - 61 63 83
www.lockmachine.info

sinds 1929 matri
www.matri.nl

ZIG-ZAG STEEK NR. 6

De zig-zag steek kan gebruikt worden voor het stikken van zomen, applicatiewerk, monogrammen of decoratief werk.

AFWERKEN VAN ZOMEN

Gebruik een zig-zag steek om zoomranden af te werken van stoffen die gemakkelijk uitrafelen.

- Stik de zomen zoals gewenst; knip deze af en pers ze open.

AANBELOVEN AFSTELLINGEN

Steekkeuze: zig-zag steek Nr. 6
Steekbreedte:
Steeklengte:
Voet: gewone persvoet **(B)**
Naaldplaat: gewone plaat **(A)**

- Plaats de rand van de naad onder de voet, zoals geillustreerd.
- Stik kort tegen de rand en laat de buitenste zig-zag **over** de rand vallen.

ZIC

Der Zi um
Säume ler Deko-
rationen zu nähen.

DAS VERSÄUBERN EINER STOFFKANNTE

Benutzen Sie den Zickzackstich zum Versäumen der Saumkanten an Geweben, welche möglicherweise ausfasern könnten.

- Nähen Sie die Naht, und beschneiden Sie den Saum. Bügeln Sie das Material dann in gewünschter Weise.

EINSTELLUNGSVORSCHLÄGE

Stichwahl: Zickzackstich Nr. 6
Stichweite:
Stichlänge:
Nähfuss: Allgemeiner Nähfuss **(B)**
Nähplatte: Allgemeine Nähplatte **(A)**

- Legen Sie die Stoffkannte wie gezeigt unter den Nähfuss.
- Nähen Sie dicht an der Kante entlang, wobei Sie den äusseren ZZ-Stich über die Kante hinaus nähen.

ZIG-ZAG BLINDSTEEK NR. 7

Blindstikken geeft een duurzame zoomafwerking die kan gebruikt worden met een hele soort stoffen met verschillend gewicht. Blindstikken vereist echter een weinig oefening; zodus, maakt U eerst een proef.

AANBEVOLEN AFSTELLINGEN

Steekkeuze: Zig-Zag blindsteek Nr. 7
Steekbreedte:
Steeklengte:
Persvoet: gewone voet **(B)**
Naaldplaat: gewone plaat **(A)**

Bevestig de blindsteekzoomgeleider.

Maak de zoom op de gewone manier klaar door hem te vouwen en te persen. Het is raadzaam de zoom in te rijgen om hem op zijn plaats te houden, zoals afgebeeld. In dit geval, rijg ten minste 12 mm onder de bovenkant van de zoomtoeslag.

Vouw de zoom naar binnen om met de verkeerde kant van het werk naar boven, zoals afgebeeld, zodat een losse vouw vanaf de bovenkant van de zoom wordt gevormd. Rijg of speld de drie lagen stof vast.

ZICKZACK-BLINDSTICH NR. 7

Mit Hilfe des Blindstichs kann ein haltbarer Saum genäht werden die einer grossen Menge von Stoffen verschiedener Gewichte anwendbar ist. Es benötigt aber nur eine kleine Übung; so, probieren Sie erst ein Muster.

EINSTELLUNGSVORSCHLÄGE

Stichwahl: Zickzack Blindstitch Nr. 7
Stichweite:
Stichlänge:
Nähfuss: Allgemeiner Nähfuss **(B)**
Nähplatte: Allgemeine Nähplatte **(A)**

Befestigen Sie den Blindstichsäumenführer.

Bereiten Sie den Saum in den üblichen Weise vor.Falten und drücken Sie den Saum. Wir empfehlen den Saum zu heften (Siehe Abb.).Heften Sie mindestens 12 mm unter der Obenkante der Saumzugabe.

Legen Sie die Stoffinnenseite nach oben und schlagen Sie den Saum nach unten um (Siehe Abb.); dadurch entsteht an der Saumkante eine weiche Falte. Heften oder stecken Sie die drei Stofflagen aneinander mit Nadeln.

www.matri.nl
Matri Naaimachine
specialisten sinds 1929
Lange Bisschopsstraat 9
7411 KG Deventer
Tel.: 0570 - 61 63 83
www.lockmachine.info

sinds 1929 matri
www.matri.nl

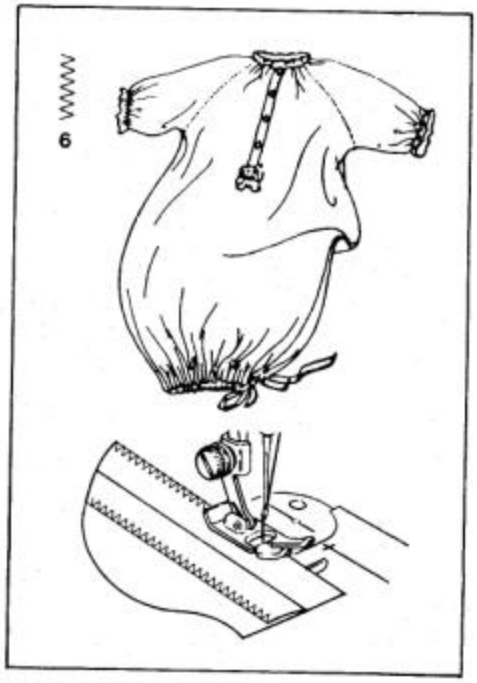

Il punto : :ire costure, applicazioni, monogrammi e per eseguire cuciture decorative.

RIFINITURA DELLE CUCITURE

Usare il punto zig-zag per rifinire i margini delle cuciture di indumenti che tendono a sfilacciarsi.

- Cucire secondo il fabbisogno, poi tagliare il filo e tendere il tessuto.

POSIZIONI CONSIGLIATE

Selettore punti: punto zig-zag Nr. 6
Ampiezza punto:
Lunghezza punto:
Piedino: normale **(B)**
Placca d'ago: normale **(A)**

- Posizionare il margine della costura sotto il piedino, come mostrato.
- Cucire vicino ai margini, lasciando cadere sull'orlo la parte esterna dello zig-zag.

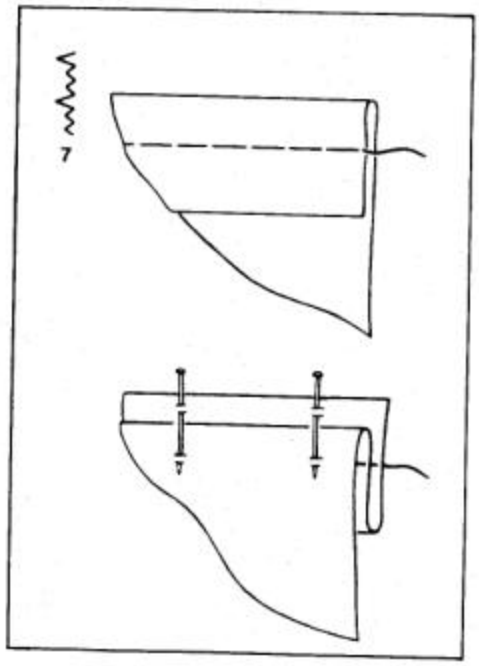

PUNTO INVISIBILE ZIG-ZAG NR. 7

Il punto invisibile permette l'esecuzione di orli resistenti e ben rifiniti che se potere usare con una varieta di tessuti di vari pesi. Il punto invisibile richiede un poco di pratica tuttavia; allora, si raccomanda di eseguire prima un campione di prova.

POSIZIONI CONSIGLIATE

Selettore punti: punto invisibile zig-zag Nr. 7
Ampiezza punto:
Lunghezza punto:
Piedino: normale **(B)**
Placca d'ago: normale **(A)**

Applicare la guida per orli a punto invisibile.

Preparare l'orlo nel modo usuale piegando l'orlo in sotto e premendo. Si consiglia di imbastirlo come illustrato. Collocare l'imbastitura almeno 12 mm sotto il margine superiore della riserva dell'orlo.

Con il rovescio del lavoro rivolto in alto, piegare l'orlo in sotto creando una piega morbida sul bordo superiore dell'orlo. Fermare con spilli o imbastire tutti gli tre strati insieme.

www.matri.nl
Matri Naaimachine
specialisten sinds 1929
Lange Bisschopsstraat 9
7411 KG Deventer
Tel.: 0570 - 61 63 83
www.lockmachine.info

Leg de zoom onder de persvoet met de losse vouw tegen de kant van de geleider. Vergewist U er zich van dat de flens van de geleider zich tussen de losse vouw en de bovenkant van de zoom bevindt, zoals afgebeeld.

- Zet de persvoet omlaag en begin te stikken zodat de rechte steken op de zoomrand vallen en de zig-zagsteken juist door de losse vouw van het werk gaan. Stel de steekbreedte bij indien nodig. Gedurende het stikken, leid de zoomrand in een rechte lijn en transporteer de losse vouw gelijkmatig tegen de kant van de geleider.
- Indien de stoflagen aan mekaar zijn gespeld, verwijder de spelden één na één. Stik niet over de spelden.

sinds 1929 matri
www.matri.nl

Den Sa en so
dass di es
Führer: der
Flansc. Führer zwischen der weichen Falte und der Obenkante des Saums liegt.

- Nähfuss absenken. Die Stiche nun so legen dass die geraden Stiche in die Saumkante einstechen und die Zickzackstiche in die weiche Falte des Arbeitsstückes einstechen. Verstellen Sie, falls erforderlich, die Breite. Führen Sie die Saumkante beim Nähen in einer geraden Linie und lassen Sie die weiche Falte gleichmässig gegen die Seite des Führers laufen.
- Falls Stofflagen aneinander gesteckt sind, ziehen Sie die Stecknadeln heraus beim Nähen. Es sollte nicht über die Stecknadeln hinweggenäht werden.

MEERVOUDIGE ZIG-ZAG-STEKEN NR. 8

Het stoppen, overhandsnaaien, verbinden of verstevigen kunnen allemaal gedaan worden met de meervoudige zig-zagsteek.

EEN SCHEUR REPAREREN

- Knip de rafelranden van de scheur bij.
- Knip een voering ter versteviging
- Breng de randen van de scheur bij elkaar en speld de voering op de verkeerde kant van de stof.

AANBEVOLEN AFSTELLINGEN

Steekkeuze: meervoudige zig-zagsteek Nr. 8
Steekbreedte:
Steeklengte:
Voet: Speciale persvoet **(J)**
Naaldplaat: gewone plaat **(A)**

- Plaats de scheur, de goede kant naar boven, onder de persvoet.
- Stik over de scheurlijn en verkort de steeklengte aan elk einde van de versteviging.
- Knip de draadeinden kort tegen de stof af.
- Indien nodig, stik nogmaals over de scheur.
- Knip de voering dicht langs de stiklijn af.

TRIKOTSTICH NR. 8

Ausbessern, Abdecken, Verbinden oder Verstärken. All das können Sie mit dem Trikotstich machen.

DAS AUSBESSERN EINES RISSES

- Beschneiden Sie die ausgefransten Kanten.
- Schneiden Sie ein Stück Stoff zum Unterlegen der gerissenen Stelle.
- Bringen Sie die Risskanten zusammen, und heften Sie das Unterlegmaterial an die Stoffunterseite.

EINSTELLUNGSVORSCHLÄGE

Stichwahl: Trikotstich Nr. 8
Stichweite:
Stichlänge:
Nähfuss: Universalnähfuss **(J)**
Nähplatte: Allgemeine Nähplatte (A)

- Legen Sie den Riss mit der Aussenseite nach oben unter den Nähfuss.
- Nähen Sie über den Riss hinweg, wobei Sie an jedem Ende die Stichlänge verkürzen, um die Naht zu verstärken.
- Schneiden Sie die Fadenenden dicht am Stoff ab.
- Sollte es notwendig sein, nähen Sie nochmals über die ausgebesserte Stelle hinweg.
- Beschneiden Sie das Unterlegmaterial dicht bei der Nähstelle.

www.matri.nl
Matri Naaimachine
specialisten sinds 1929
Lange Bisschopsstraat 9
7411 KG Deventer
Tel.: 0570 - 61 63 83
www.lockmachine.info

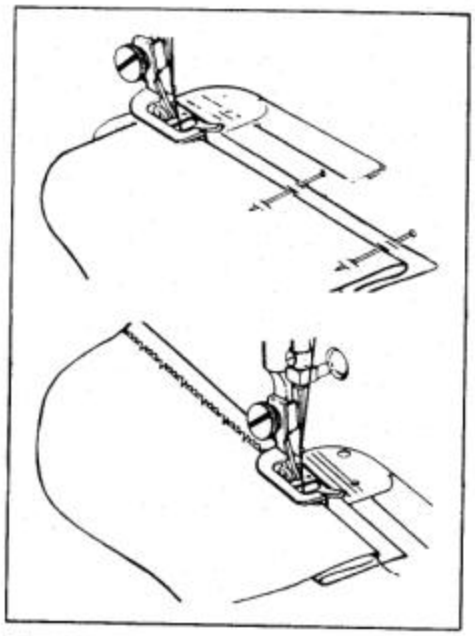

Sistemar[illegible] ne la piega mo[illegible] illa guida. As[illegible] la si trovi tra l[illegible] iore dell'orlo, come illustrato.

sinds 1929 matri
www.matri.nl

- Abbassare il piedino e cucire in modo che i punti diritti penetrino nel bordo dell'orlo ed i punti zig-zag penetrino nella piega morbida. Se necessario regolare l'ampiezza del punto. Mentre si cuce guidare il bordo dell'orlo in linea retta e trasportare la piega pari contro il lato della guida.
- Se gli strati di tessuto sono fermati con spilli, togliere gli stessi a mano che si avvicina ad essi. Si raccomanda di non cucire sopra gli spilli.

PUNTO MULTIPLO ZIG-ZAG NR. 8

Il punto multiplo zig-zag può essere usato per rammendare, per sopraggitti, per giunte e rinforzi.

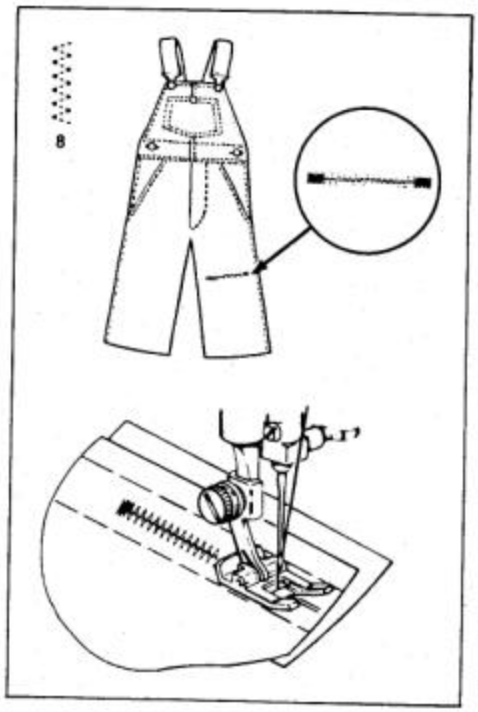

COME RAMMENDARE UNO STRAPPO

- Rifilare i bordi dello strappo.
- Tagliare un pezzo di tessuto per il rinforzo.
- Unire i bordi dello strappo ed imbastire il rinforzo sul rovescio del tessuto.

POSIZIONI CONSIGLIATE

Selettore punti: punto multiplo zig-zag Nr. 8

Ampiezza punto:

Lunghezza punto:

Piedino: speciale **(J)**

Placca: normale **(A)**

- Posizionare il diritto dello strappo sotto il piedino.
- Cucire lungo la linea dello strappo, riducendo la lunghezza del punto alle estremità per rinforzare.
- Rifilare vicino al tessuto.
- Se necessario, ricucire di nuovo sopra lo strappo.
- Rifilare il rinforzo vicino alla cucitura.

www.matri.nl
Matri Naaimachine
specialisten sinds 1929
Lange Bisschopsstraat 9
7411 KG Deventer
Tel.: 0570 - 61 63 83
www.lockmachine.info

"M" STEEK NR. 9

Deze steek kan gebruikt worden voor stretchzomen en voor decoratief werk.

KANTAFWERKING

Een afwerking van kant kan toegevoegd worden aan blouses, damesondergoed en kinderkleding.

- Knip het kant tot de gewenste grootte.
- Speld het kant aan de rechter zijde van de stof zoals gewenst.

AANBEVOLEN AFSTELLINGEN

Steekkeuze: "M" steek Nr. 9

Steekbreedte:

Steeklengte:

Voet: Speciale persvoet **(J)**

Naaldplaat: gewone plaat **(A)**

- Stik nauwkeurig langs beide zijden van het kant, zoals geïllustreerd.
- Knip de stof onder het kant weg dicht tegen de stiklijn.

HALVEMAANSTEEK NR. 10

Deze steek is ideaal voor randen, boorden, smokwerk en borduurwerk.

BOORDENAFWERKING

Boordenafwerkingen versieren kledingstukken en vele huishoudelijke artikelen.

- Stik de zomen zoals gewoonlijk en pers deze.
- Markeer de stiklijnen op de stof zoals gewenst.

AANBEVOLEN AFSTELLINGEN

Steekkeuze: halvemaansteek Nr. 10

Steekbreedte:

Steeklengte:

Voet: Speciale persvoet **(J)**

Naaldplaat: gewone plaat **(A)**

- Zet het midden van de aangeduide lijn onder de persvoet en stik.
- Trek de draden naar de verkeerde kant van de stof; knoop deze en knip ze af.

ZIC[illegible] ING
ODE[illegible]

Dieser [illegible] d Verzie[illegible] arbeiten benutzt.

SPITZENEINSATZ

Spitzenkanten können an Blusen, Damenunterwäsche und Kinderkleidung angebracht werden.

- Schneiden Sie die Spitze zur gewünschten Grösse zu.
- Stecken Sie die Spitzen mit Stecknadeln an der Oberseite des Stoffes fest.

EINSTELLUNGSVORSCHLÄGE

Stichwahl: "M" Stich Nr. 9

Stichweite:

Stichlänge:

Nähfuss: Universalnähfuss **(J)**

Nähplatte: Allgemeine Nähplatte **(A)**

- Nähen Sie vorsichtig an beiden Kanten der Spitze entlang, wie gezeigt.
- Trennen Sie das Material unter der Spitze nahe der Nählinie ab.

HALBMONDSTICH NR. 10

Dieser Stich ist ideal für Bordüren und Kanten, für Smokarbeiten und Stickereien.

SAUMVERZIERUNG

Sie können mit dem Halbmondstich Kleidungsstücke und viele Haushalts gegenstände verzieren.

- Nähen Sie den Saum in der üblichen Art und Weise, anschliessend bügeln Sie das Material.
- Markieren Sie die Nählinien ihren Wünschen entsprechend auf dem Material.

EINSTELLUNGSVORSCHLÄGE

Stichwahl: Halbmondstich Nr. 10

Stichweite:

Stichlänge:

Nähfuss: Universalnähfuss **(J)**

Nähplatte: Allgemeine Nähplatte **(A)**

- Legen Sie die markierten Nählinien unter den Nähfuss und beginnen Sie mit dem Nähen.
- Ziehen Sie den Faden zur Unterseite des Materials, und sichern Sie die Naht durch verknoten.

sinds 1929 matri
www.matri.nl
www.matri.nl
Matri Naaimachine
specialisten sinds 1929
Lange Bisschopsstraat 9
7411 KG Deventer
Tel.: 0570 - 61 63 83
www.lockmachine.info

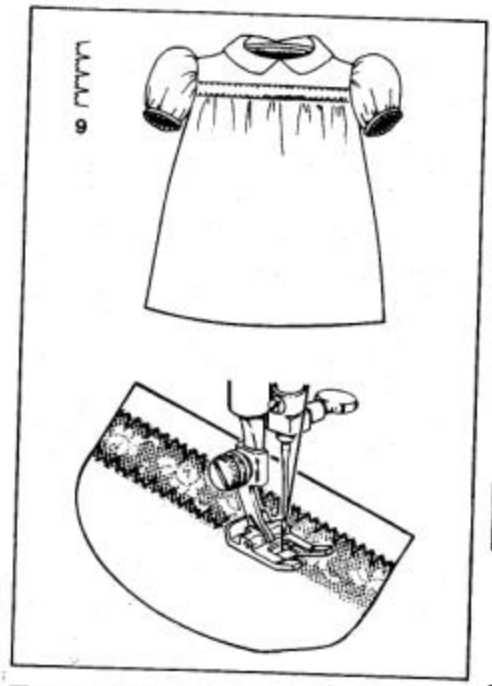

PUNT

sinds 1929 matri
www.matri.nl

Il punto "
per punti tate e

APPLICAZIONE DI PIZZI

L'applicazione di un pizzo può essere fatta su bluse, biancheria, ed abiti per bambini.

- Tagliare il pizzo secondo il fabbisogno.
- Con uno spillo posizionare il pizzo sul diritto del tessuto.

POSIZIONI CONSIGLIATE
Selettore punti: punto "M" Nr. 9
Ampiezza punto:
Lunghezza punto:
Piedino: speciale **(J)**
Placca: normale **(A)**

- Cucire attentamento lungo i bordi del pizzo, come mostrato.
- Rifilare il tessuto sotto il pizzo vicino alla cucitura.

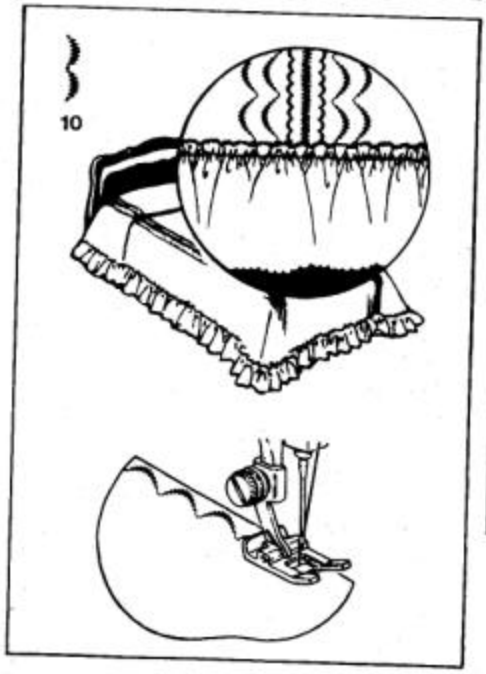

PUNTO FESTONE NR. 10

Il punto festone è ideale per orli, bordi, punto smock e ricami.

DECORAZIONE DEI BORDI

La decorazione dei bordi trova molte applicazioni nel cucito domestico.

- Eseguire le costure in modo normale.
- Marcare le linee di cucitura sul tessuto dove si vuole.

POSIZIONI CONSIGLIATE
Selettore punti: punto festone Nr. 10
Ampiezza punto:
Lunghezza punto:
Piedino: speciale **(J)**
Placca: normale **(A)**

- Centrare la linea marcata sotto il piedino e cucire.
- Tirare i fili sul rovescio del tessuto; legare e rifilare.

www.matri.nl
Matri Naaimachine
specialisten sinds 1929
Lange Bisschopsstraat 9
7411 KG Deventer
Tel.: 0570 - 61 63 83
www.lockmachine.info

OVERGELOCKTE STRETCH-STEEK NR. 11

Met deze steek kunt u in één keer een naad stikken en afwerken. Het is ook ideaal voor het afwerken van naden, zomen en rekbare stoffen.

OVERGELOCKTE NADEN

- Rijg de naden in.
- Knip de naadtoeslag op 6 mm van de naadlijn-rijgsel af.

AANBEVOLEN AFSTELLINGEN

Steekkeuze: overgelockte stretch-steek Nr. 11

Steekbreedte:

Steeklengte:

Voet: Speciale persvoet **(J)**

Naaldplaat: gewone plaat **(A)**

Regel de steekvorming, indien nodig.

- Leg de afgeknipte naad onder de persvoet, zoals geïllustreerd.
- Stik langs de geregen naadlijn.
- De rechte steken moeten op de geregen naadlijn vallen; zigzagsteken moeten over de naadrand vallen.
- Verwijder het rijgsel en pers deze.

TAKSTEEK NR. 12

Gebruik deze steek voor het borduren, open naden, patchwork of het versterken van naden.

OPEN NADEN

Een open naadverbinding is de methode om twee lappen stof met een open, kantachtige siersteek te verbinden.

- Vouw de rafelranden die verbonden moeten worden naar binnen om en pers deze.
- Rijg de stofranden 3 mm met vloeipapier ertussen ter versterking.
- Plaats het midden van het werk onder het midden van de persvoet.

AANBEVOLEN AFSTELLINGEN

Steekkeuze: taksteek Nr. 12

Steekbreedte:

Steeklengte:

Voet: Speciale persvoet **(J)**

Naaldplaat: gewone plaat **(A)**

Regel de steekvorming indien nodig.

- Wanneer U stikt, moet de naald eerst een steek maken in één stofrand, daarna in de andere.
- Wanneer het stikken is voltooid, verwijdert U het vloeipapier en het rijgsel.

ÜBE[illegible]NR. 11

Diese[illegible] Verbin-
dungs[illegible] der
Stoffk[illegible] sich de
Überwendlingsstich zum Säumen und Einfassen einer Stoffkante an dehnbaren Stoffen.

VERBINDUNGSNAHT

- Heften Sie den Saum.
- Beschneiden Sie den Saum 6 mm von der Heftnaht entfernt.

EINSTELLUNGSVORSCHLÄGE

Stichwahl: Überwendlingstich Nr. 11

Stichweite:

Stichlänge:

Nähfuss: Universalnähfuss **(J)**

Nähplatte: Allgemeine Nähplatte**(A)**

Falls es notwendig sein sollte, stellen Sie den Stichausgleichring ein.

- Legen Sie den beschnittenen Saum unter den Nähfuss, wie gezeigt.
- Nähen Sie entlang der Heftlinie.
- Die geraden Stiche sollten auf die Heftlinie fallen, die Zickzackstiche sollten über die Kante hinausgehen.
- Entfernen Sie die Heftstiche und bügeln Sie das Material.

GRÄTENSTICH NR. 12

Benutzen Sie diesen Stich, um Stoffteile zu verbinden, zum Verzieren, Flicken oder zur Verstärkung von Säumen.

VERBINDEN

- Falten und bügeln Sie die zu verbindenden Kanten zur Unterseite hin.
- Heften Sie die Kanten in Abstanden von 3 mm an ein Stück Seidenpapier zur Unterstützung.
- Legen Sie die Mitte des Materials unter den Nähfuss.

EINSTELLUNGSVORSCHLÄGE

Stichwahl: Grätenstich Nr. 12

Stichweite:

Stichlänge:

Nähfuss: Universalnähfuss **(J)**

Nähplatte: Allgemeine Nähplatte **(A)**

Falls es notwendig sein sollte, Stichmuster mit dem Ausgleichring einjustieren.

- Wenn Sie nähen, sollte die Nadel einen Stich i[illegible] das linke Materialstück und den nächsten Stich in das rechte Materialstück machen.
- Nachdem die Naht fertig ist, entfernen Sie die Heftnaht und das Seidenpapier.

sinds 1929 matri
www.matri.nl
www.matri.nl
Matri Naaimachine
specialisten sinds 1929
Lange Bisschopsstraat 9
7411 KG Deventer
Tel.: 0570 - 61 63 83
www.lockmachine.info

sinds 1929 matri
www.matri.nl

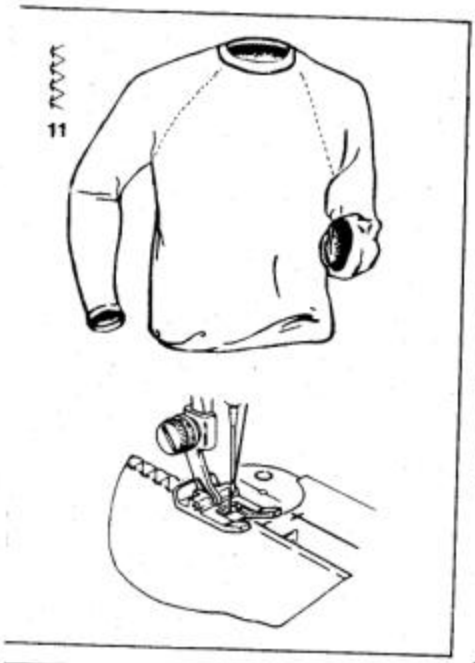

SOPR NR. 11

Questo tip costure, per gli orli e per i tessuti elasticizzati.

COSTURE SOPRAGGITTATE

- Imbastire le costure
- Rifilare l'orlo 6mm dalla linea dell'imbastitura.

POSIZIONI CONSIGLIATE
Selettore punti: sopraggitto elastico Nr 11
Ampiezza punto:
Lunghezza punto:
Piedino: speciale **(J)**
Placca: normale **(A)**
Regolare il bilanciamento, se necessario.

- Posizionare la costura rifilata sotto il piedino, come mostrato.
- Cucire lungo la linea imbastita.
- I punti diritti dovrebbero entrate sulla linea dell'imbastitura; i punti zig-zag dovrebbero cadere oltre il margine della costura.
- Rimuovere l'imbastitura e stirare.

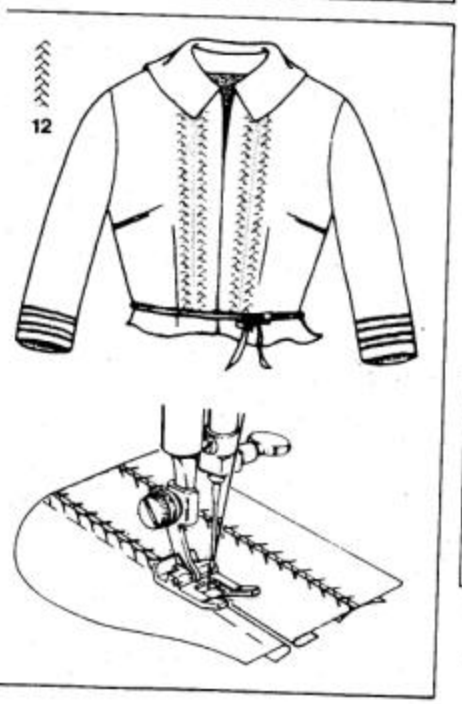

PUNTO INCROCIATO NR. 12

Usare questo tipo di punto per ricami, per patchwork, per rinforzare cuciture.

PUNTO INCROCIATO

Il punto incrociato è un punto largo e decorativo usato per unire due pezzi di tessuto.

- Ripiegare i margini da unire e stirare.
- Imbastire i due margini da unire su carta velina, lasciando una distanza di circa 3 mm tra i due margini.
- Posizionare il centro del lavoro sotto il centro del piedino.

POSIZIONI CONSIGLIATE
Selettore punti: punto incrociato Nr 12
Ampiezza punto:
Lunghezza punto:
Piedino: speciale **(J)**
Placca: normale **(A)**
Regolare il bilanciamento, se necessario.

- Mentre si cuce, l'ago deve fare alternativamente un punto su ciascuna striscia.
- Dopo la cucitura, rimuovere la carta velina e l'imbastitura.

www.matri.nl
Matri Naaimachine
specialisten sinds 1929
Lange Bisschopsstraat 9
7411 KG Deventer
Tel.: 0570 - 61 63 83
www.lockmachine.info

sinds 1929 matri
www.matri.nl

RIC-RAC STEEK NR.13 / RECHTE STRETCH STEEK NR. 14

Dit is een extra sterke steek die ook gebruikt kan worden voor het opstikken.

OPSTIKKEN

Het opstikken is een praktische manier voor het versieren als mede voor het versterken van uw kledingstuk.

- Stik de naden zoals gewoonlijk en pers deze.
- Voor het opstikken van plaatsen, die moeilijk te bereiken zijn, verandert U de machine in het stikken met de vrije arm.

AANBEVOLEN AFSTELLINGEN

Steekkeuze: Ric-Rac steek Nr. 13
Rechte stretch steek Nr. 14

Steekbreedte:

Steeklengte:

Voet: Speciale persvoet **(J)**
Naaldplaat: gewone plaat **(A)**
Regel de steekvorming, indien nodig.

- Plaats het kledingstuk, met de goede kant naar boven, onder de voet.
- Stik langzaam de gewenste plaatsen door.
- Trek de draden naar de onderkant van de stof, verknoop deze en knip ze af.
- Om een rechte stretch steek te maken, dient U de steekbreedte naar links te zetten en de steeklengte op 4.

DR ICH NR. ELASTISCHER GERAD STICH NR. 14

Für allgemeine Näharbeiten an schwerem Mat rial und für Zierstiche.

ZIERSTICHE

Zierstiche verschönern und verstärken Ihr Kleidungsstück.

- Nähen und bügeln Sie die Naht wie üblich.
- Um Verzierungen an schwer zugänglichen Stellen anzubringen, stellen Sie die Maschine auf Freiarmnähen um.

EINSTELLUNGSVORSCHLÄGE

Stichwahl: Dreifach Zickzackstich Nr. 13
Elastischer Geradstich Nr. 14

Stichweite:

Stichlänge:

Nähfuss: Universalnähfuss **(J)**
Nähplatte: Allgemeine Nähplatte **(A)**
Falls es notwendig sein sollte, Stichmuster mit dem Stichausgleichring justieren.

- Legen Sie das Kleidungsstück mit der Ausser seite nach oben unter den Nähfuss.
- Nähen Sie nun die Ziernähte.
- Ziehen Sie die Fadenenden zur Stoffunterseite hindurch, und sichern Sie die Naht durch verknoten.
- Einen elastischen Geradstich erhalten Sie, wenn die Stichweite auf "0" und die Stichlänge auf "4" eingestellt wird.

www.matri.nl
Matri Naaimachine
specialisten sinds 1929
Lange Bisschopsstraat 9
7411 KG Deventer
Tel.: 0570 - 61 63 83
www.lockmachine.info

sinds 1929 matri
www.matri.nl

13/14

PUNTO EXTRA ... NTO

Questo è un tipo di punto pesante, per tessuti elasticizzati, che può essere usato anche per cuciture esterne.

CUCITURE ESTERNE

La cucitura esterna è un modo pratico per decorare e rinforzare gli indumenti.

- Cucire le costure nel modo consueto e stirare.
- Per cucire parti difficili, cambiare la macchina per la cucitura a braccio libero.

POSIZIONI CONSIGLIATE
Selettore punti: punto ric-rac Nr. 13
punto extra elastico Nr. 14
Ampiezza punto:
Lunghezza punto:
Piedino: speciale **(J)**
Placca: normale **(A)**
Regolare il bilanciamento, se necessario.

- Posizionare l'indumento sul diritto sotto il piedino.
- Incominciare a cucire lentamente.
- Tirare i fili sul rovescio del tessuto; legare e rifilare.
- Per avere un punto extraelastico diritto, mettere il selettore ampiezza punto a sinistra e quello della lunghezza punto a **4**.

www.matri.nl
Matri Naaimachine
specialisten sinds 1929
Lange Bisschopsstraat 9
7411 KG Deventer
Tel.: 0570 - 61 63 83
www.lockmachine.info

HONINGRAATSTEEK NR. 15

(Als uw machine dit steekpatroon heeft)

Gebruik deze steek voor smokwerk, verstellen en stikken van stretch-stoffen.

SMOKWERK

Smokwerk is het versieren van weefsels door het volgens bepaalde patronen te plooien.

Om de stof te plooien.

AANBEVOLEN AFSTELLINGEN

Steekkeuze: rechte steek Nr. 5

Steekbreedte:

Steeklengte:

Voet: Speciale persvoet **(J)**

Steekplaat: Gewone steekplaat **(A)**

- Rijg een lapje ter versteviging op de achterkant van de stof.
- Stik rechte steekrijen 6 mm van elkaar over het stuk dat gesmokt moet worden.
- Trek de draadeinden gelijkmatig aan en maak plooisels zoals gewenst.
- Knoop de uiteinden van elke rij vast, zodat de plooisels er niet uit kunnen gaan.

W

(Nur ... uster).

Ben ... okarbeit beim Ausbessern und Annähen von elastische Materialien.

SMOKARBEITEN

Smokarbeit gibt Ihnen einen Zierstich über gleichmässig zusammengeraffites Material.

Um Das Material zusammenzuraffen:

EINSTELLUNGSVORSCHLÄGE

Stichwahl: Geradstich Nr. 5

Stichweite:

Stichlänge:

Nähfuss: Universalnähfuss **(J)**

Nähplatte: Allgemeine Nähplatte **(A)**

- Heften Sie eine Unterlage an die Rückseite d Materials.
- Nähen Sie Geradstich ca 6 mm voneinander entfernt, über die Fläche, welche Sie smoken wollen.
- Ziehen Sie gleichmässig an den Fadenenden wobei Sie das Material in der gewünschten Weise zusammenraffen.
- Knoten Sie die Enden von zwei Fäden zusam men, um die Raffungen an Ort und Stelle zu halten.

Om de stof te smokken:

AANBEVOLEN AFSTELLINGEN

Steekkeuze: honingraatsteek Nr. 15

Steekbreedte:

Steeklengte:

De gelijkmatigheid van de steek aanpassen indien nodig.

- Stik tussen de rechte steekrijen.
- Verwijder de rechte steken wanneer het smokwerk voltooid is.

EINSTELLUNGSVORSCHLÄGE

Stichwahl: Wabenstich Nr. 15

Stichweite:

Stichlänge:

Sollte es notwendig sein, stellen Sie den Stichausgleich.

- Nähen Sie zwischen den zuvor genähten geraden Nähten.
- Entfernen Sie die Fäden des Geradstiches wenn Sie die Smokarbeiten beendet haben.

sinds 1929 matri
www.matri.nl
www.matri.nl
Matri Naaimachine
specialisten sinds 1929
Lange Bisschopsstraat 9
7411 KG Deventer
Tel.: 0570 - 61 63 83
www.lockmachine.info

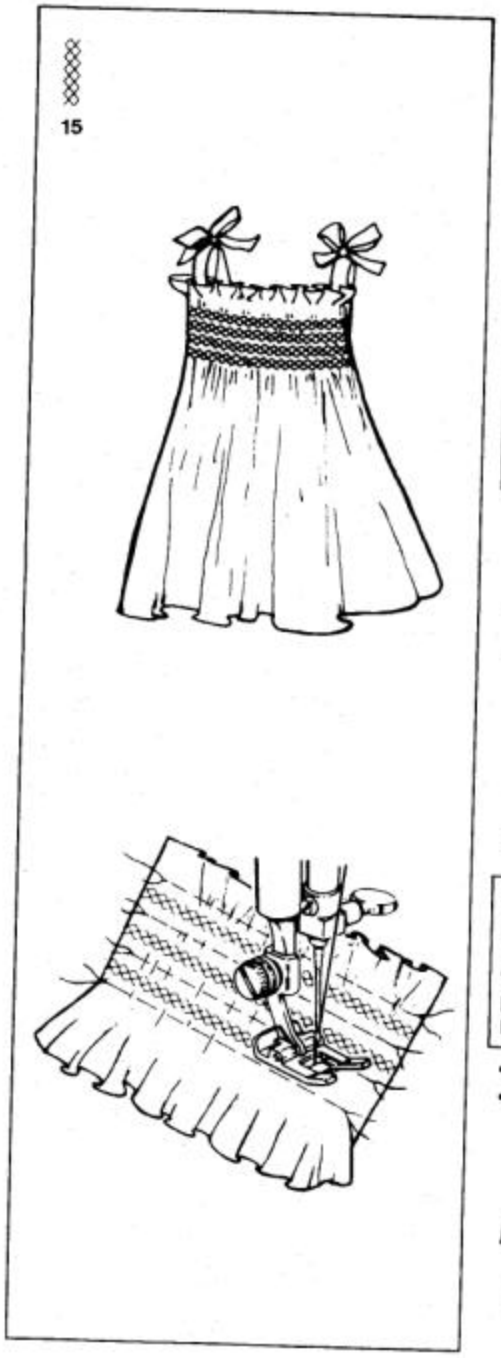

PUNT 15

(Se la ma ito).

Usare il p nto smock, pe r rammendare e per cucire tessuti elasticizzati.

sinds 1929 matri
www.matri.nl

RICAMI A PUNTO SMOCK

Il ricamo a punto smock è una cucitura decorativa adatta per tessuti elasticizzati con pieghe uniformi.

Per arricciare il tessuto:

POSIZIONI CONSIGLIATE

Selettore punti: impuntura diritta Nr. 5

Ampiezza punto:

Lunghezza punto:

Piedino: speciale **(J)**

Placca d'ago: normale **(A)**

- Imbastire un rinforzo sul rovescio del tessuto.
- Eseguire delle impunture diritte, alla distanza di 6 mm l'una dall'altra, attraverso l'area da increspare.
- Tirare i capi dei fili in modo uniforme, per arricciare il tessuto.
- Legare i capi di ogni due impunture per mantenere le pieghe a posto.

Ricamo a punto smock:

POSIZIONI CONSIGLIATE

Selettore punti: punto a nido d'ape Nr. 15

Ampiezza punto:

Lunghezza punto:

Regolare il bilanciamento, se necessario.

- Cucire tra le righe di impunture diritte.
- Tirare via le impunture diritte quando il punto smock è completato.

www.matri.nl
Matri Naaimachine
specialisten sinds 1929
Lange Bisschopsstraat 9
7411 KG Deventer
Tel.: 0570 - 61 63 83
www.lockmachine.info

SCHUINE OVERGELOCKTE STEEK NR. 16

(Als uw machine dit steekpatroon heeft)

Met deze steek kunt U een naad stikken en afwerken in één faze. Deze steek is ook ideaal voor randen en applicatiewerk.

RANDEN

Voeg een sierrandje toe aan Uw stikwerk, wanneer U randen afwerkt en verstevigt.

- Stik de naden zoals gebruikelijk en pers deze.

AANBEVOLEN AFSTELLINGEN

Steekkeuze: schuine overgelockte steek Nr. 16

Steekbreedte:

Steeklengte:

Voet: Speciale persvoet **(J)**

Steekplaat: Gewone steekplaat **(A)**

De gelijkmatigheid van de steek aanpassen indien nodig.

- Plaats de rand van het kledingstuk met de goede kant naar boven, onder de persvoet.
- Het grootste gedeelte van het kledingstuk moet links blijven.
- Terwijl U stikt, moet de naald over de rand van de stof lopen, zoals geïllustreerd.

ÜBE (SC

(Nur b ter).

Mit de... Überwendlingstich können Sie einen Saum in einem Arbeitsgang nähen. Dieser Stich eignet sich auch sehr gut zum Einfassen und Verzieren.

EINFASSUNG

Fügen Sie etwas Dekoration zu Ihrer Näharbeit, wobei Sie gleichzeitig Ihre Kanten verstärken und abschliessen.

- Nähen Sie die Säume in gewohnter Art und Weise und bügeln Sie anschliessend den Sau

EINSTELLUNGSVORSCHLÄGE

Stichwahl: Überwendlingstich Nr. 16

Stichweite:

Stichlänge:

Nähfuss: Universalnähfuss **(J)**

Nähplatte: Allgemeine Nähplatte **(A)**

Sollte es notwendig sein, justieren Sie den Stichausgleich.

- Legen Sie das Kleidungsstück mit der Aussenseite nach oben unter den Nähfuss.
- Das Kleidungsstück sollte sich links von der Nadel befinden.
  Während des Nähens sollte die Nadel wie abgebildet über die rechte Kante des Kleidungsstückes hinausstechen.

PIJLPUNTSTEEK NR. 17

(Als uw machine dit steekpatroon heeft)

Deze steek geeft een decoratieve en zekere voltooing aan naden, plooien en zakken. Hij kan ook gebruikt worden voor randen.

RANDEN

- Stik de naden zoals gebruikelijk en pers deze.
- Geef de stiklijnen aan op de stof zoals gewenst.

AANBEVOLEN AFSTELLINGEN

Steekkeuze: pijlpuntsteek Nr. 17

Steekbreedte:

Steeklengte:

Voet: Speciale persvoet **(J)**

Steekplaat: Gewone steekplaat **(A)**

- Plaats het midden van de stiklijn onder de presvoet en stik deze.
- Knip de draadeinden kort tegen de stof af.

PFEILSPITZENSTICH NR. 17

(Nur bei Maschinen mit diesem Stichmuster).

Dieser Stich ist eine dekorative und sichere Methode um Ihre Säume, Abnäher und Taschen abzuschliessen. Er kann auch zum Anbringen eines Kantenmusters benutzt werden.

KANTENMUSTER

- Nähen Sie den Saum in gewohnter Art und Weise und bügeln Sie danach den Saum.
- Markieren Sie die gewünschten Nahtlinien auf dem Material.

EINSTELLUNGSVORSCHLÄGE

Stichwahl: Pfeilspitzenstich Nr. 17

Stichweite:

Stichlänge:

Nähfuss: Universalnähfuss **(J)**

Nähplatte: Allgemeine Nähplatte **(A)**

- Legen Sie die zu nähende Linie genau unter den Nähfuss und beginnen Sie mit dem Nähen.
- Schneiden Sie überstehende Enden des Fadens dicht am Material ab.

sinds 1929 matri
www.matri.nl
www.matri.nl
Matri Naaimachine
specialisten sinds 1929
Lange Bisschopsstraat 9
7411 KG Deventer
Tel.: 0570 - 61 63 83
www.lockmachine.info

sinds 1929 matri
www.matri.nl

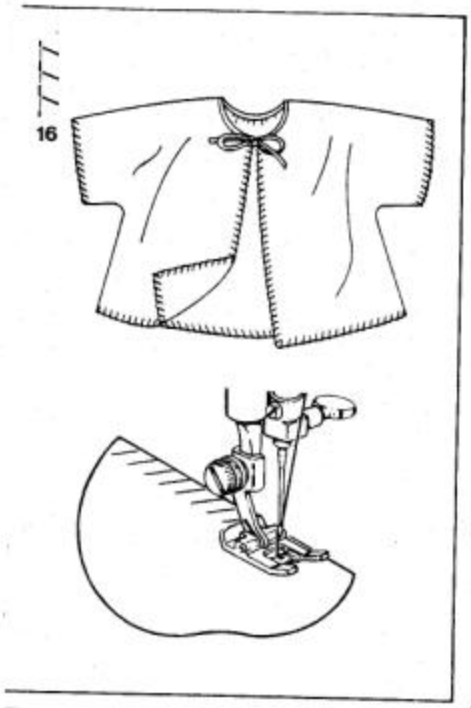

SOPRA
NR. 16

(Se la macc o).

Con il sopraggitto inclinato si può cucire e rifinire una costura in un solo passaggio. È ideale anche per bordi ed applicazioni.

BORDI

Aggiunge un tocco di eleganza oltre che rifinire e rinforzare i bordi.

- Cucire le costure al modo solito e stirare.

POSIZIONI CONSIGLIATE
Selettore punti: sopraggitto inclinato Nr. 16
Ampiezza punto:
Lunghezza punto:
Piedino: speciale **(J)**
Placca d'ago: normale **(A)**
Regolare il bilanciamento, se necessario.

- Mettere il bordo dell'indumento, sul diritto, sotto il piedino di pressione.
- L'indumento deve stare a sinistra.
- Mentre si cuce, l'ago deve andare oltre il bordo destro del tessuto come mostrato.

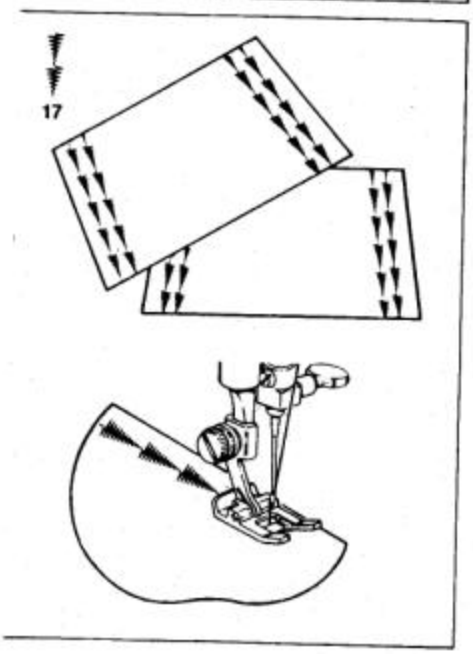

PUNTO FRECCIA NR. 17

(Se la macchina esegue questo punto di cucito).

È un punto decorativo e funzionale che serve per i punti sottoposti a maggiore tensione, per esempio sugli angoli delle tasche. Può anche essere usato per decorare i bordi.

DECORAZIONE DEI BORDI

- Cucire come il solito e stirare.
- Marcare le linee da cucire sul tessuto.

POSIZIONI CONSIGLIATE
Selettore punti: punto freccia Nr. 17
Ampiezza punto:
Lunghezza punto:
Piedino: speciale **(J)**
Placca d'ago: normale **(A)**

- Centrare la linea da cucire sotto il piedino e cucire.
- Tagliare il filo vicino al tessuto.

www.matri.nl
Matri Naaimachine
specialisten sinds 1929
Lange Bisschopsstraat 9
7411 KG Deventer
Tel.: 0570 - 61 63 83
www.lockmachine.info

5 KNOOPSGATEN MAKEN IN VIER FAZEN

Uw machine is in staat knoopsgaten te maken in vier gemakkelijke fazen.

- U moet nooit de stof verplaatsen of de naald herplaatsen.
- Maak eerst een proefknoopsgat op een stukje stof dat U gaat gebruiken.
- Zorg er voor dat het spoeltje genoeg garen bevat.
- Om knoopsgaten te maken op plaatsen die moeilijk te bereiken zijn, verandert U de machine voor het stikken met de vrije arm.
- Markeer de plaats waar het knoopsgat moet komen.
- Wanneer fijne stoffen worden gestikt, plaats een stuk papier over de stof wanneer het kledingstuk wordt klaar gelegd. Breng de persvoet naar beneden en glijd het papier weg van onder de voet. Dit zal verhinderen dat de tanden op de onderkant van de voet zich in de stof zullen vastzetten en deze zullen trekken.

AANBEVOLEN AFSTELLINGEN

Steekkeuze: knoopsgatensteek

Steekbreedte:

Steeklengte:

Voet: knoopsgatenvoet **(L)**

Naaldplaat: gewone plaat **(A)**

FAZE 1

- Breng de persvoet omhoog.
- Plaats de stof onder de persvoet.
- Center een rode richtingslijn **(1)** van de voet rond de aanvangslijn van het knoopsgat.
- Kies knoopsgatensteek Nr. **1/3.**
- Plaats de naald in de stof op punt **(2)**.
- Breng de persvoet naar beneden en vergewist U er zich van dat het glijdende deel van de voet volledig naar voren is. Maak 4 of 5 steken en beeindig op punt **(3)**.
- Breng de naald omhoog.

FAZE 2

- Kies de knoopsgatensteek Nr. 2.
- En eindig bij punt **(4)**
- Breng de naald omhoog.

FAZE 3

- Kies de knoopsgatensteek Nr. 1/3.
- Maak 4 of 5 steken en beeindig op punt **(5)**.
- Breng de naald omhoog.

sinds 1929 matri
www.matri.nl

VI KNOPFLOCHNÄHEN

Ihre Maschine näht Knopflöcher in Vier einfachen Schritten.

- Es ist nicht erforderlich den Stoff zu drehen oder auf die Nadel position zu achten.
- Fertigen Sie immer ein Probeknopfloch in einem Muster Ihres Materials an.
- Stellen Sie sicher, dass Ihre Spule genug Faden
- An schwer zugänglichen Stellen benutzen Sie den Freiarm.
- Markieren sie die Position des beabsichtigten knopfloches, wie im Schnittmuster angegeben:
- Wenn Sie empfindliche Stoffen nähen, legen Sie ein Stück Papier über das Material während Sie den Stoff positionieren. Senken Sie den Nähfuss ab und ziehen Sie das Papier unter dem Fuss heraus. Dieses verhindert dass die Zähne sich an der Unterseite in den Stoff eingraben und ziehen.

EINSTELLUNGSVORSCHLÄGE

Stichwahl: Knopflochstich Nr. 1

Stichweite:

Stichlänge:

Nähfuss: Knopfloch **(L)**

Nähplatte: Allgemeine Nähplatte **(A)**

SCHRITT 1

- Heben Sie den Nähfuss an.
- Legen Sie das Material unter den Nähfuss.
- Richten Sie eine rote Richtlinie **(1)** des Nähfusses mit der Anfangslinie des Knopfloches aus.
- Stellen Sie den Stichmusterwähler auf Nr. **1/3.**
- Positionieren Sie die Nadel im Material in Positic
- Senken Sie den Nähfuss ab und versichern Sie sich dass der Gleitteil des Fusses vollkommen nach vorne eingestellt ist. Nähen Sie 4 oder 5 Stiche welche im Punkt **(3)** aufhören.
- Bringen Sie die Nadel in Hochstellung.

SCHRITT 2

- Stellen Sie den Knopflochwähler auf Nr. 2.
- Nähen Sie bis zum Punkt **(4)**.
- Bringen Sie die Nadel in Hochstellung.

SCHRITT 3

- Stellen Sie den Knopflochwähler auf Nr. **1/3.**
- Nähen Sie 4 oder 5 Stiche, welche im Punkt **(5)** aufhören.
- Bringen Sie die Nadel in Hochstellung.

www.matri.nl
Matri Naaimachine
specialisten sinds 1929
Lange Bisschopsstraat 9
7411 KG Deventer
Tel.: 0570 - 61 63 83
www.lockmachine.info

OCCHIELLI QUATTRO

sinds 1929 matri
www.matri.nl

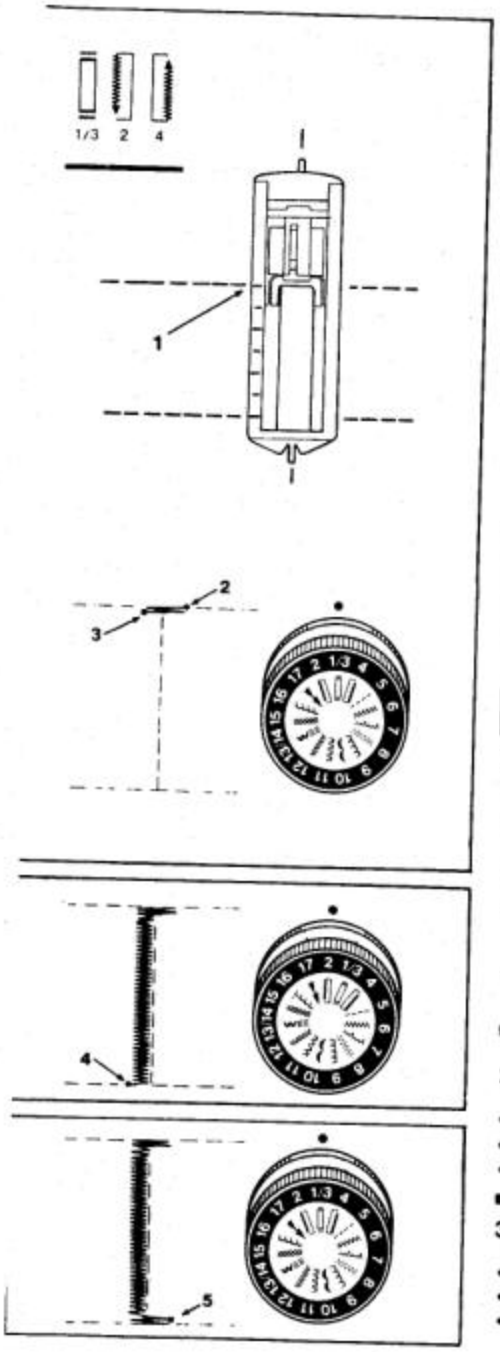

La Vostra macchina può fare occhielli in quattro facili fasi.

- Non c'è bisogno di muovere il tessuto o di riposizionare l'ago.
- Fare sempre un occhiello di prova su un campione del tessuto.
- Assicurarsi che la bobina contenga sufficiente filo.
- Quando si fanno occhielli in aree difficili da raggiungere, cambiare la macchina per la cucitura a braccio libero.
- Segnare la posizione dell'occhiello sul tessuto come indicato dal disegno.
- Cucendo tessuti delicati, sovrapporre un pezzo di carta al tessuto al momento di mettere l'indumento in posizione. Abbassare il piedino e togliere il pezzo di carta da sotto lo stesso. Questo procedimento impedirà che la parte inferiore del piedino resti impigliata e strappi il tessuto.

POSIZIONI CONSIGLIATE

Selettore punti: occhielli

Ampiezza punto:

Lunghezza punto:

Piedino: per occhielli **(L)**

Placca: normale **(A)**

1.

- Sollevare il piedino
- Posizionare il tessuto sotto il piedino
- Centrare la guida rossa **(1)** del piedino in torno alla linea iniciale dell' occhiello.
- Selezionare il punto per occhielli Nr. **1/3**
- Posizionare l'ago nel tessuto al punto **(2)**
- Abbassare il piedino e accertarsi che la parte scorrevole dello stesso sia tutta in avanti. Fare 4 o 5 punti terminando al punto **(3)**.
- Sollevare l'ago

2.

- Selezionare il punto per occhielli Nr. **2**
- Cucire fino al punto **(4)**.
- Sollevare l'ago

3.

- Selezionare il punto per occhielli Nr. 1/3
- Fare 4 o 5 punti terminando al punto **(5)**.
- Sollevare l'ago

www.matri.nl
Matri Naaimachine
specialisten sinds 1929
Lange Bisschopsstraat 9
7411 KG Deventer
Tel.: 0570 - 61 63 83
www.lockmachine.info

sinds 1929 matri
www.matri.nl

Faze 4

- Kies knoopsgatensteek Nr. **4.**
- Stik tot punt **(6).**
- Breng de naald omhoog.
- Breng de persvoet omhoog en verwijder het kledingstuk van de machine.
- Knip de draadeinden af.
- Knip nauwkeurig de knoopsgatenopening in met een tornmesje of met een klein, scherp schaartje.

SCH

- Stellen Sie den Knoplochwähler auf **#4.**
- Nähen Sie bis Punkt **(6).**
- Bringen Sie die Nadel in Hochstellung.
- Heben Sie den Nähfuss an und entfernen Sie das Keidungsstück von der Maschine.
- Schneiden Sie die Fadenenden ab.
- Schneiden Sie die Knopflochöffnung vorsichti mit einem Saumtrenner oder einer kleinen, scharfen Schere auf.

DE STEEKVORMING VAN HET KNOOPSGAT REGELEN

Wanneer de twee gestikte kanten van uw knoopsgat niet gelijk zijn, stelt U de steekvormingsregelaar **(7)** die zich achter de kiesschijf bevindt.

Met sommige zware stoffen kan een regeling nodig zijn.

- Wanneer de rechter steekkant te open is **(8),** draait U de steekvormings regelaar een beetje naar rechts tot beide zijden gelijk zijn.
- Wanneer de linker steekkant te open is **(9),** draai de steekvormings regelaar een beetje naar links tot beide zijden gelijk zijn.

DIE EINSTELLUNG DES STICHAUSGLEICHRINGES

Ist die Stichdichte von der linken zur rechte Knopflochraupe ungleich, muss der Stichausgleichring **(7)** justiert werden.

Bei einigen schwereren Stoffen könnten eine Einstellung notwendig sein.

- Wenn die Stiche der rechten Raupe **(8)** zu weit sind, drehen Sie den Stichausgleichring etwas nach rechts bis beide Raupen die gleiche Stichdichte haben.
- Wenn die Stiche der linken Raupe **(9)** zu weit sind, drehen Sie den Stichausgleichring etwas nach links bis beide Raupen die gleiche Stichdichte haben.

www.matri.nl
Matri Naaimachine
specialisten sinds 1929
Lange Bisschopsstraat 9
7411 KG Deventer
Tel.: 0570 - 61 63 83
www.lockmachine.info

sinds 1929 matri
www.matri.nl

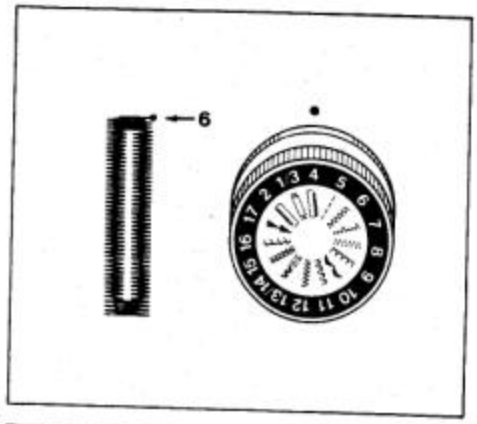

4.

- Selezionare il punto per occhielli **#4**
- Cucire fino al punto **(6).**
- Sollevare l'ago
- Sollevare il piedino e rimuovere l'indumento dalla macchina.
- Tagliare i fili.
- Tagliare attentamente l'occhiello con un paio di forbicine appuntite e taglienti.

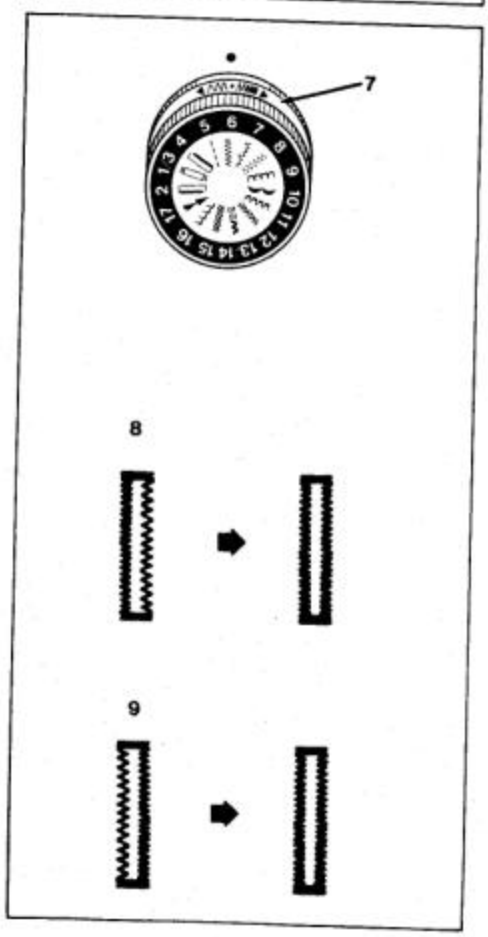

BILANCIAMENTO DELL'OCCHIELLO

Se i due lati dell'occhiello non sono uguali, girare l'anello di bilanciamento del punto **(7),** situato dietro il selettore.

Con certi tessuti pesanti, potrebbe rindersi necessario un adattamento.

- Se i punti sul lato destro sono troppo aperti **(8),** girare l'anello di bilanciamento un poco a destra finquando i due lati sono uguali.

- Se i punti sul lato sinistro sono troppo aperti **(9),** girare l'anello di bilanciamento **un poco** a sinistra finquando i due lati sono uguali.

www.matri.nl
Matri Naaimachine
specialisten sinds 1929
Lange Bisschopsstraat 9
7411 KG Deventer
Tel.: 0570 - 61 63 83
www.lockmachine.info

6 ONDERHOUD VAN UW MACHINE

VERWIJDEREN EN HERPLAATSEN VAN DE SPOELHULS

WAARSCHUWING:
Alvorens de machine te reinigen of te regelen, verwijdert U de stekker uit het stopkontakt.

- Breng de persvoet en de naald omhoog.
- Open de schuifplaat en verwijder het spoeltje.
- Om de spoelhuls te verwijderen, moet de naaldplaat eerst verwijderd worden.
- Til de naaldplaat **(1)** aan de rechter kant op en schuif deze onder de voet weg.

OM DE SPOELHULS TE VERWIJDEREN

- Druk hefboom **(2)** naar U toe tot hij stopt en laat hem in deze stand.
- Trek de spoelhuls naar U toe, zoals geillustreerd.

OM DE SPOELHULS TE HERPLAATSEN

- Druk hefboom **(2)** naar U toe tot hij stopt, en houdt hem in deze stand.
- Geleid de spoelhuls op haar plaats en verzekert U er zich van dat het blokje **(3)** zich volledig onder de metalen arm **(4)** bevindt.
- Breng de hefboom **(2)** terug, welke de spoelhuls vastzet.

NOTA: Nadat de spoelhuls op zijn plaats zit, **vergewist U zich er van, dat hij niet te vast zit maar lichtjes kan bewegen.**

- Om de naaldplaat te herplaatsen, plaatst U deze onder pin **(5)** en duwt hem naar links.
- Druk de naaldplaat naar beneden vast.
- Zet het spoeltje op zijn plaats en sluit de schuifplaat

sinds 1929 matri
www.matri.nl

DIE IHRER NAHMASCHINE

HERAUSNEHMEN UND EINSETZEN DER SPULENKAPSEL

ACHTUNG:
Bevor Sie Ihre Maschine säubern ziehen Sie de Netzstecker aus der Steckdose.

- Heben Sie den Nähfuss und die Nadel an.
- Öffnen Sie den Schieber und entfernen Sie di Spule.
- Um das Spulengehäuse zu entfernen, muss zuerst die Nähplatte entfernt werden.
- Nähplatte an der rechten Seite anheben und entfernen.

DAS ENTFERNEN DES SPULENGEHÄUSES

- Ziehen Sie den Hebel **(2)** soweit wie möglich auf sich zu, und halten Sie ihn dann fest.
- Heben Sie das Spulengehäuse an, und nehmen Sie es dann auf sich zu ziehend heraus.

DAS EINSETZEN DES SPULENGEHÄUSES

- Ziehen Sie den Hebel **(2)** soweit wie möglich auf sich zu, und halten Sie ihn dann fest.
- Setzen Sie das Spulengehäuse wieder ein, wobei Sie sicherstellen müssen, dass der Block **(3)** vollkommen unter dem Metallbügel **(4)** ist.
- Lassen Sie den Hebel **(2)** los, wobei der Hebel **(2)** über der Spulenkapsel einrastet.

ACHTUNG: Das eingesetzte Spulengenhäuse muss etwas Spiel haben und darf nicht klemmen

- Nähplatte unter den Stift **5** einsetzen und niederdrücken.
- Setzen Sie die Spule ein, und schliessen Sie den Schieber.

www.matri.nl
Matri Naaimachine
specialisten sinds 1929
Lange Bisschopsstraat 9
7411 KG Deventer
Tel.: 0570 - 61 63 83
www.lockmachine.info

sinds 1929 matri
www.matri.nl

COME DELLA MACCHINA

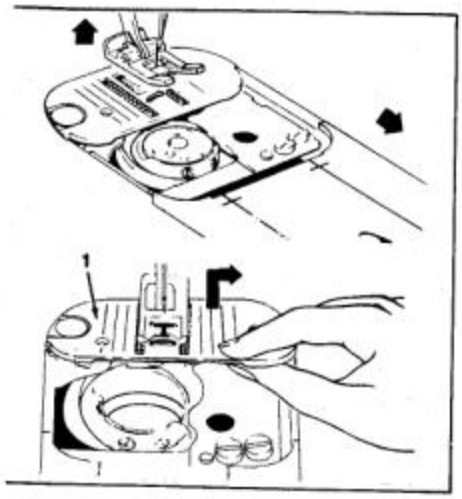

SOSTITUZIONE DELLA SCATOLA BOBINA

ATTENZIONE:

Prima di pulire o regolare la macchina staccare la spina dalla presa di corrente.

- Sollevare il piedino e l'ago.
- Aprire la placca e rimuovere la bobina.
- Per rimuovere la scatola bobina, bisogna prima rimuovere la placca d'ago.
- Sollevare la placca d'ago **(1)** dall'angolo destro e rimuoverla facendola scivolare sotto il piedino.

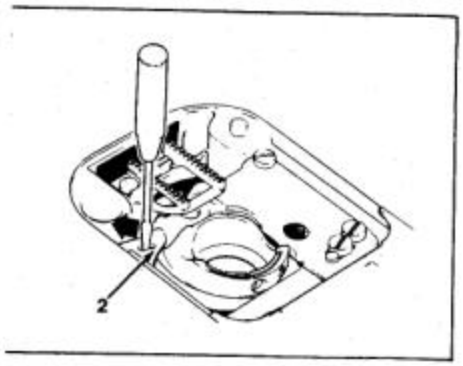

COME RIMUOVERE LA SCATOLA BOBINA

- Premere la leva **(2)** verso se stessi finquando si ferma e mantenerla in questa posizione.
- Sollevare la scatola bobina e guidarla verso se stessi, come mostrato.

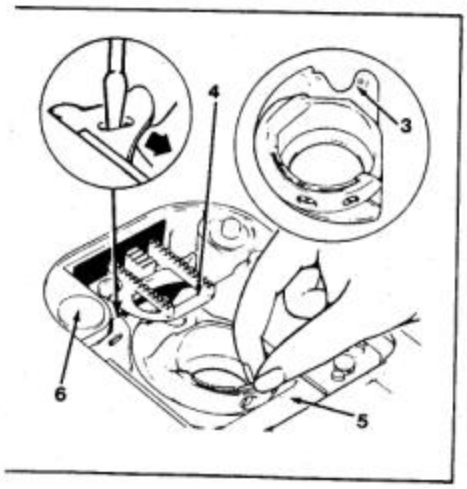

COME SOSTITUIRE LA SCATOLA BOBINA

- Premere la leva **(2)** verso se stessi finquando si ferma, e mantenerla in questa posizione.
- Guidare la scatola bobina in posizione, assicurarsi che il blocco **(3)** sia completamente sotto il braccio di metallo **(4)**.
- Disimpegnare la leva **(2)**, spingendola nella posizione di bloccaggio sopra la scatola bobina.

NOTA: Dopo aver collocato la scatola bobina, **assicurarsi che non sia troppo stretta, ma possa muoversi un poco.**

- Per ricollocare la placca d'ago, farla scivolare sotto il perno **(5)** e spingerla verso sinistra.
- Premere in posizione la placca d'ago.
- Inserire la bobina e chiudere la placca scorrevole.

www.matri.nl
Matri Naaimachine
specialisten sinds 1929
Lange Bisschopsstraat 9
7411 KG Deventer
Tel.: 0570 - 61 63 83
www.lockmachine.info

VERWIJDEREN EN TERUGZETTEN VAN HET LAMPJE

WAARSCHUWING:

- Voordat U het lampje vervangt, zorg er voor dat U de stroom heeft uitgeschakeld door de stekker uit het stopcontact te halen. Zorg ervoor dat U de dekplaat weer terug plaatst die de lamp afdekt voordat U met de machine begint te naaien.
- Alleen een 15-watt gloeilampje is geschikt voor deze machine.

Om het lampje te veranderen, moet de voorplaat eerst verwijderd worden.

- Maak de schroef **(1)** los en verwijder deze.
- Schuif de voorplaat naar beneden.

HE GL

sinds 1929 matri
www.matri.nl

ACHTUNG:

- Bevor Sie die Glühlampe auswechseln, versi ern Sie sich, dass der Netzstecker aus der Steckdose gezogen ist.
- Für diese Maschine muss eine 15 Watt Glühlampe verwendet werden. Um die Glühlampe auszuwechseln, muss zuerst der Deckel entfernt werden.
- Lösen und entfernen Sie die Schraube **(1)**.
- Schieben Sie die Abdeckplatte abwärts und von der Maschine fort.

LAMPJE VERWIJDEREN

- Druk het lampje omhoog in de houder **(2)** en draai deze tegen de wijzers van de klok in, om de lamppinnen los te krijgen.
- Trek het lampje naar beneden en uit de houder.

DAS ENTFERNEN DER GLÜHLAMPE

- Drücken Sie die Glühlampe in die Fassung (2 bei gleichzeitigem Drehen gegen den Uhrzei gersinn, um die Haltestifte zu lösen.
- Ziehen Sie die Glühlampe abwärts und aus d Fassung heraus.

HET LAMPJE TERUG ZETTEN

- Druk het nieuwe lampje in de houder en draai deze in de richting van de wijzers van de klok tot de pinnen vastzitten.
- Zet de voorplaat terug door de bovenrand van de plaat onder de dekselrand te schuiven.
- Zorg dat gat in de voorplaat overeenkomt met het gat in de machine.
- Zet de schroef in het gat en draai deze vast.

DAS EINSETZEN DER GLÜHLAMPE

- Drücken Sie die neue Glühbirne in die Fassung bei gleichzeitigem Drehen im Uhrzeiger sinn, bis die haltestifte einrasten.
- Setzen Sie die Abdeckplatte wieder ein.
- Richten Sie das Schraubenloch zu dem Gewi deloch aus.
- Schraube eindrehen und festziehen.
- Überzeugen sie sich, dass die Abdeckplatte über der Glühlampe ist, bevor Sie die Maschine benutzen.

www.matri.nl
Matri Naaimachine
specialisten sinds 1929
Lange Bisschopsstraat 9
7411 KG Deventer
Tel.: 0570 - 61 63 83
www.lockmachine.nl

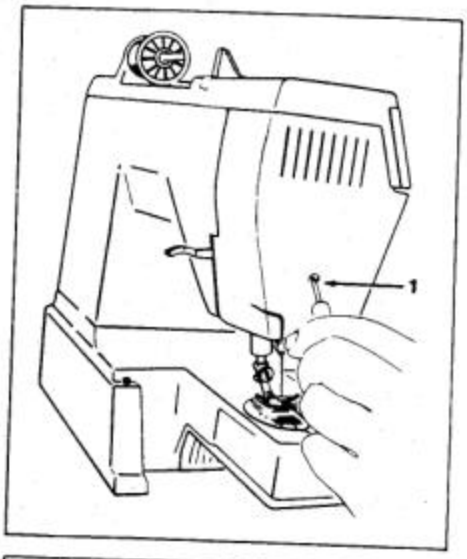

COME SOSTITUIRE LA LAMPADINA

sinds 1929 matri
www.matri.nl

ATTENZIONE:

- Prima di pulire o regolare la macchina staccare la spina dalla presa di corrente. Per sostituire la lampadina bisogna prima rimuovere il coperchio. Si raccomanda, prima di avviare la macchina, di rimontare il coperchio che copre la lampadina.
- Questa macchina monta lampadine da 15 watt max.

Per sostituire la lampadina, occorre togliere prima il coperchio.

- Svitare e togliere la vite **(1)**.
- Tirar via il coperchio dalla macchina.

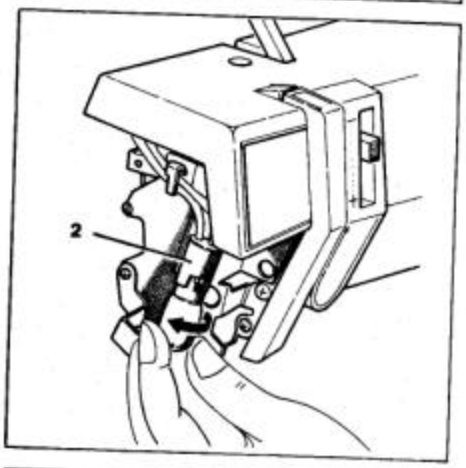

PER TOGLIERE LA LAMPADINA

- Spingere la lampadina nel portalampadina **(2)** e girare in senso anti-orario per svitarla.
- Estrarla dal portalampadina.

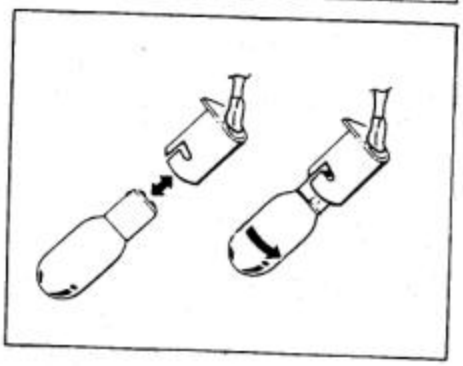

PER METTERE LA LAMPADINA

- Spingere la nuova lampadina nel portalampadina è girare in senso orario finquando è in posizione.
- Rimettere il coperchio.
- Allineare il foro nella placca con il foro nella macchina.
- Avvitare la vite.

www.matri.nl
Matri Naaimachine
specialisten sinds 1929
Lange Bisschopsstraat 9
7411 KG Deventer
Tel.: 0570 - 61 63 83
www.lockmachine.info

sinds 1929 matri
www.matri.nl

HET SCHOONMAKEN VAN DE MACHINE

Uw machine werd ontworpen om U vele jaren trouwe dienst te bewijzen. Om deze betrouwbaarheid te verzekeren, neemt U enige ogenblikken om de machine schoon te maken. Het aantal keren dat U reinigt zal afhangen van het gebruik van de machine.

- Met een klein borsteltje, verwijdert U de pluisjes, of stof van:
  - de persvoetstang
  - de naaldstang
  - het machine oppervlak (indien nodig, maakt U met een zacht lapje vochtig en gebruikt U een zachte zeep om het oppervlak schoon te maken).
- Verwijder de naaldplaat zoals aanbevolen en maak de ruimte schoon met een borsteltje.
  - de spoelhuis (wanneer er hier pluisjes te vinden zijn , verwijdert U de spoelhuis om deze schoon te maken).

REINIGEN DER MASCHINE

Die Konstruktion Ihrer Maschine gewährleistet, viele Jahre wartungsfreien Gebrauch. Um die Zuverlässigkeit sicherzustellen, nehmen Sie sic einige Minuten, um Ihre Maschine sauberzuhalten. Die Häufigkeit des Säuberns hängt von der Häufigkeit des Gebrauches ab.

- Reinigen Sie die Maschine mit dem Flusenpinsel an folgenden Stellen:
  - Nähfussschaft
  - Nadelschaft
  - Maschinenoberfläche (Falls es notwendig sein sollte, feuchten Sie ein weiches Tuch ar und säubern Sie die Maschine mit milder Seife)
- Entfernen Sie die Nähplatte wie in der Gebrauchsanweisung angegeben, und säubern Sie das darunterliegende Gebiet mit dem Flusenpinsel.
  - Spulengehäuse (Sollte sich eine Menge Stau in diesem Gebiet befinden, so entfernen Sie das Spulengehäuse zum bessern Säubern.)

www.matri.nl
Matri Naaimachine
specialisten sinds 1929
Lange Bisschopsstraat 9
7411 KG Deventer
Tel.: 0570 - 61 63 83
www.lockmachine.info

sinds 1929 matri
www.matri.nl

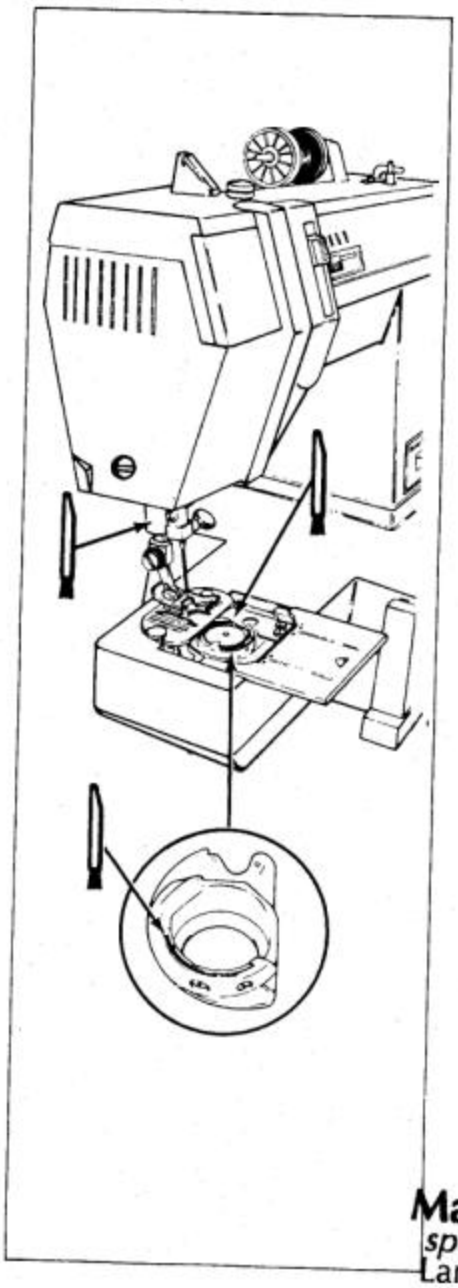

COME PULIRE LA MACCHINA

La Vostra macchina è stata progettata per darvi molti anni di fidato servizio. Per avere questa regolarità di funzionamento, bisogna pulirla ogni tanto. Quanto spesso bisogna pulirla dipende dall'uso.

- Usare uno spazzolino per rimuovere filaccia e polvere da:

— leva di pressione

— barra d'ago

— superficie della macchina (se necessario, usare un panno soffice ed appena bagnato in un detersivo neutro per pulire la superficie esterna).

- Rimuovere la placca d'ago secondo le istruzioni e pulire le parti esposte con uno spazzolino.

— scatola bobina (se c'è molta filaccia in questa zona, rimuovere la scatola bobina per pulirla)

www.matri.nl
Matri Naaimachine
specialisten sinds 1929
Lange Bisschopsstraat 9
7411 KG Deventer
Tel.: 0570 - 61 63 83
www.lockmachine.info

CONTROLELIJST VOOR ZELF REPARI

sinds 1929 matri
www.matri.nl

Wanneer er zich bij het naaien moeilijkheden voordoen, lee r zeker van te zijn dat U de machine op de juiste manier gebruikt. A zijn opgelost, kan onderstaande controlelijst U misschien helpen.

De naald beweegt niet

Is de machine aangesloten in het stopkontakt?
Is de stroom en lichtschakelaar ingeschakeld?
Is de snelheidsregelaar aangesloten?
Is de luchttoevoer van de snelheidsregelaar aangesloten?

De naald beweegt maar er wordt geen steek gevormd

Is de naald defect?
Zit de naald volledig in de naaldklem?
Is het spoeltje en de naald goed ingeregen?
Zit het spoeltje goed in de spoelhuls?

De naald breekt

Is de naald recht en scherp?
Is de naaldsoort juist?
Zit de naald volledig in de naaldklem?
Zijn alle regelaars goed ingesteld?
Zijn de juiste hulpstukken gebruikt?

Moeilijkheden bij het spoelwinden

Loopt het garen vrij van de garenklos?
Is de spoelwinder ingesteld?
Wordt het draadeinde goed vastgehouden bij het begin van het opwinden?

De bovendraad breekt

Is de machine goed ingeregen?
Loopt het garen vrij van de garenklos?
Wordt de juiste kloskap gebruikt?
Is de maat van de naald geschikt voor het garen?
Is de bovendraadspanning te strak?
Zit de spoelhuls goed op zijn plaats?
Is het spoeltje niet beschadigd?

De spoeldraad breekt

Is het spoeltje goed opgewonden?
Zit het spoeltje goed in de spoelhuls?
Is de spoelhuls goed ingeregen?

Steken overslaan

Is de machine goed ingeregen?
Wordt de stof goed vlak gehouden?
Wordt de juiste naaldsoort en dikte gebruikt?
Is de naald recht en scherp?

De stof transporteert niet goed onder de persvoet

Zit de persvoet goed aan de machine?
Staat de persvoet naar beneden?
Is de steeklengte juist ingesteld?

PRÜFLISTE FÜR DIE HEIMWARTUNG

Wenn Nähschwierigkeiten auftreten, prüfen Sie zuerst die entsprechenden Hinweise in dieser Gebrauchsanweisung. Auch die nachstehenden Hinweise sollen Ihnen behilflich sein.

Die Nadel bewegt sich nicht:

Ist die Maschine mit der Wandsteckdose verbunden?
Ist der Ein-Ausschalter eingeschaltet?
Ist der Fussanlasser angeschlossen?
Ist der Luftschlauch vom Fussanlasser sauber?

Die Nadel bewegt sich, doch kein Stich formt sich:

Ist die Nadel defekt?
Ist die Nadel vollkommen in die Nadelklammer eingesetzt?
Sind Spule und Nadel richtig eingefädelt?
Ist die Spule richtig in das Spulengehäuse eingesetzt?

Die Nadel bricht ab:

Ist die Nadel gerade und scharf?
Stimmen Nadelstärke und Faden überein?
Ist die Nadel vollkommen in die Nadelklammer eingesetzt?
Ist die Maschine richtig eingestellt? (Geradstich-Nähplatte ?)
Sind die Zubehörteile richtig für die beabsichtigte Näharbeit?

Schwierigkeiten beim Spulenaufwickeln:

Wickelt der Faden sich ohne Schwierigkeiten von der Rolle ab?
Ist der Spulenwickler eingeschaltet?
Ist das Fadenende fest an der Spule befestigt?

www.matri.nl
Matri Naaimachine
specialisten sinds 1929
Lange Bisschopsstraat 9
7411 KG Deventer
Tel.: 0570 - 61 63 83
www.lockmachine.info

Der Oberfaden reisst:

Ist die Maschine richtig eingefädelt?
Wickelt der Faden sich ohne Schwierigkeiten von der Garnrolle ab?
Ist der richtige Garnableiter auf der Garnrolle?
Hat die Nadel die richtige Grösse für den Faden?
Ist die Oberfadenspannung zu hoch?
Ist das Spulengehäuse richtig eingesetzt?
Ist der Spulenrand frei von Kerben?

Der Unterfaden reisst:

Ist die Spule richtig aufgewickelt?
Ist die Spule richtig in das Gehäuse eingesetzt?
Ist das Spulengehäuse richtig eingefädelt?

Stiche

Ist die Ma
Wird der
Stimmt G
Ist die Nadel gerade und scharf?

sinds 1929 matri
www.matri.nl

Der Stoff wird nicht richtig transportiert

Ist der Nähfuss richtig an die Maschine angebracht?
Wurde der Nähfuss herabgesenkt?
Ist die Stichlänge richtig eingestellt?

COME RIMEDIARE A PICCOLI INCONVENIENTI

Ogni qualvolta si incontrano delle difficoltà nel cucire, riguardare attentamente nella parte del libretto le pertinenti a quel determinato lavoro che si sta eseguendo per assicurarsi che si sta usando la macchina nel modo appropriato. Se il problema tuttavia dovesse persistere, i seguenti suggerimenti saranno di aiuto per risolverlo.

L'ago non si muove

assicurarsi che....

la macchina sia collegata alla presa di corrente
l'interruttore motore-lampadina sia acceso
il reostato sia collegato
il tubicino del reostato sia libero

L'ago si muove ma non si forma il punto

assicurarsi che....

l'ago non sia rotto
l'ago sia completamente inserito nel morsetto
la macchina sia correttamente infilata
la bobina sia inserita correttamente nella scatola bobina

L'ago si rompe

assicurarsi che....

l'ago sia diritto ed appuntito
il tipo dell'ago sia quello appropriato
l'ago sia completamente inserito nel morsetto
i controlli siano ben selezionati
gli accessori siano quelli appropriati per l'uso

Difficoltà di avvolgimento della bobina

assicurarsi che....

il filo si svolga liberamente dal rocchetto
L'aspatoio sia inserito
L'estremità del filo da avvolgere giri solidale con la bobina

Il filo superiore si rompe

assicurarsi che....

la macchina sia correttamente infilata
il filo si svolga liberamente dalla spoletta
si stia usando il ferma rocchetto appropriato
l'ago sia quello corretto per il filo usato
la tensione del filo superiore non sia -eccessiva
la scatola bobina sia correttamente inserita
l'orlo della bobina sia libero da tacche

Il filo inferiore si rompe

assicurarsi che....

la bobina sia correttamente avvolta
la bobina sia correttamente inserita nella scatola bobina
la scatola bobina sia correttamente infilata

Punti saltati

assicurarsi che....

la macchina sia correttamente infilata
il tessuto sia ben appoggiato sul piano di lavoro
il tipo e la misura dell'ago siano quelli appropriati
l'ago sia diritto ed appuntito

Il tessuto non si sposta regolarmente sotto il piedino di pressione

assicurarsi che....

il piedino sia correttamente inserito nella macchina
il piedino sia abbassato
la lunghezza del punto sia correttamente regolata

www.matri.nl
Matri Naaimachine
specialisten sinds 1929
Lange Bisschopsstraat 9
7411 KG Deventer
Tel.: 0570 - 61 63 83
www.lockmachine.info

ANDERE ACCESSOIRES

Andere accessoires zijn verkrijgbaar in uw Singer winkel.

1. **De naadgeleider (N),** helpt U de naden recht te houden.
2. **De blindsteekzoomvoet (K),** helpt U de stof te geleiden voor het maken van praktisch onzichtbare blindsteekzomen.
3. **De knoopaanzetvoet (H),** houdt de knopen stevig vast voor het aanzetten.
4. **De stop-en borduurvoet (G),** wordt aanbevolen voor al het werk uit de vrije hand zoals borduurwerk, monogrammen en decoratieve ontwerpen.
5. **Boventransportvoet (M),** wordt gebruikt voor het naaien van moeilijk te transporteren stretch en bonded stoffen. Hij is ook geschikt voor het stikken van geruite en gestreepte stoffen en voor het opstikken.
6. **Overlock persvoet,** gebruik hem met de overgelockte stretchsteek voor zomen in stretchstoffen.
7. **Het tornmesje,** wordt gebruikt voor het snel en nauwkeurig losmaken en knippen van garen.
8. **De dubbele naald en extra garenpen (R),** worden gebruikt voor het decoratief naaien met de dubbele naald (2 draden) op geweven en gebreide stoffen.
9. **De naaldinrijger (P)** helpt U de draad gemakkelijk door het oog van de naald te krijgen.
10. **De smalle zoomvoet** wordt gebruikt om een smalle zoom te stikken in een enkele handeling.
11. **De rechsteek persvoet (D) en naaldplaat (C)** worden gebruikt voor het recht stikken van zeer dunne stoffen.

ZUSÄTZLICH VERFÜGBARES ZU

sinds 1929 matri
www.matri.nl

Die naschine können von ihrem Nähzentrum bezogen werde

1. **Der Stoffkantenführer (N)** hilft beim Nähen gerader Säume.
2. **Der Blindstichnähfuss (K)** hilft bei der Stoffführung.
3. **Der Knopfannähfuss (H)** hält Knöpfe sicher fest beim Annähen.
4. **Der Stick- und Stopffuss (G)** wird empfohlen für alle Freihandarbeiten, wie z.B. Sticken, Monogramme und dekorative Verzierungen.
5. **Der Transportausgleichfuss (M)** wird benutz beim Nähen von Stoffen, die sich schwer transportieren lassen.
6. **Der Überwendlingfuss** wird zusammen mit dem Überwendlingstich benutzt, um Säume in Stretch Stoffen zu nähen.
7. **Der Saumtrenner** wird zum schnellen Fasse und Öffnen von Säumen benutzt.
8. **Die Zwillingsnadel und Garnrollenstift (R)** werden zum Nähen von Verzierarbeiten mit der Zwillingsnadel (2 Fäden) an Web- und Strickwaren benutzt.
9. **Der Nadeleinfädler (P)** hilft beim Einfädeln des Fadens in die Maschinennadel.
10. **Der Schmale Saumfuss** wird benutzt um schmale Säume in einem Arbeitsgang zu nähen.
11. **Der Geradstich Nähfuss (D) und die Nähplatte (C)** werden benutzt beim Nähen von geraden Nähten an leichten Geweben.

www.matri.nl
Matri Naaimachine
specialisten sinds 1929
Lange Bisschopsstraat 9
7411 KG Deventer
Tel.: 0570 - 61 63 83
www.lockmachine.info

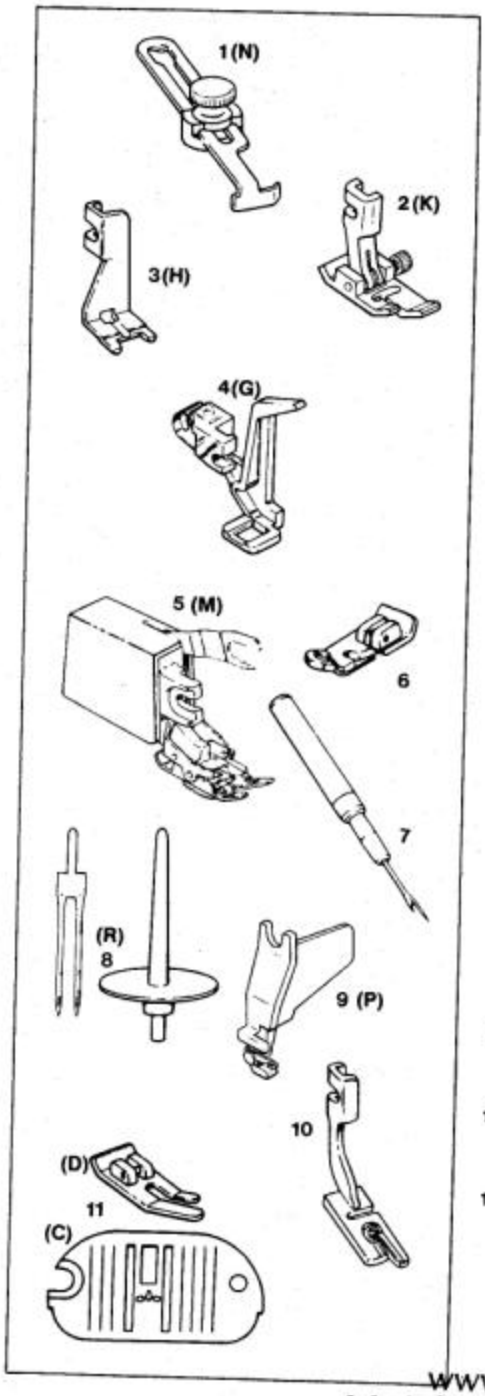

ALTRI ACCESSORI

sinds 1929 matri
www.matri.nl

Altri acces
china presso in punti di vendita Singer.

1. **Guida cuciture (N),** permette di mantenere diritte le cuciture.

2. **Piedino per punto invisibile (K),** mantiene in posizione corretta il tessuto e guida l'orlo.

3. **Piedino bottoni (H),** mantiene in posizione i bottoni per una applicazione sicura.

4. **Piedino per ricamo e rammendo (G),** è indicato per tutti i tipi di lavoro a movimento libero, tipo ricamo, monogrammi e disegni decorativi.

5. **Piedino per trasporto uniforme (M),** è usato per cucire tessuti che tendono ad incepparsi durante il lavoro, tessuti elasticizzati e tessuti cardati. È ottimo anche per tessuti scozzesi, rigati e per cuciture esterne.

6. **Piedino per sopraggitti,** da usare per sopraggitti in tessuti elastici.

7. **Taglia cuciture,** è usato per tagliare in modo veloce e corretto le cuciture.

8. **Ago Gemello e portarocchetto (R),** usati per cuciture decorative con l'ago gemello (2 fili) su tessuti cardati e lavorati a maglia.

9. **Infila ago (P),** aiuta ad infilare l'ago della macchina.

10. **Piedino per orli stretti,** aiuta a cucire un orlo stretto in una singola operazione.

11. **Piedino per impunture diritte (D) e placca d'ago (C),** usato per cuciture diritte su tessuti leggeri.

www.matri.nl
Matri Naaimachine
specialisten sinds 1929
Lange Bisschopsstraat 9
7411 KG Deventer
Tel.: 0570 - 61 63 83
www.lockmachine.info

sinds 1929 matri
www.matri.nl

INDEX

Aansluiten van de machine 14
Accessoires 6,72
Achteruitstikken 34
Blindsteekzoomgeleider 6,46
Borduren, vrije beweging 40
Borsteltje 6,68
Controlelijst voor zelf repareren 70
Elastiek aanzetten 46
Gebogen zomen 38
Gelijkmatige steken 44,60,62
Gewone naaldplaat 6
Gewone persvoet 6
Halvemaansteek 50
Honingraatsteek 56
Inrijgen van de machine 26
Inwerkingstellen van de machine 14
Kantafwerking 50
Kiezen en veranderen van naald 16
Knoopsgatenpersvoet 6,60,62
Lampje 66
Meervoudige zig-zagsteek 48
"M" steek 50
Naad stikken 34
Naadgeleider 6,36,38
Naalden 6,8
Naaldplaat 6
Naden recht houden 36
Neerklapeare handgreep 11
Onderhoud van uw machine 64,66,68
Open naden 52
Opgewonden spoeltje plaatsen 24
Opstikken 54
Opwinden van het spoeltje 22
Overgelockte stretch-steek 52
Persvoeten 6,18,20,40,60
Persvoet met schacht 6,20
Persvoet met schacht ter ugzetten 20
Persvoethefboom 34
Pijlpuntsteek 5
Randafwerking 34,36,38,46,5
Randen 5
Recht stikken 3
Rechte hoeken maken 36,4
Reinigen van de machine 6
Ric-rac steek Rechte stretch steek 5
Ritssluitingsvoet 6,4
Ritssluiting inzetten 4
Rijgen 3
Scheur verstellen 4
Schuine overgelockte steek 5
Smokwerk 5
Spanning 32,44
Speciale persvoet 6
Speciale steken 42
Spoeldraad omhoogbrengen 28
Spoelhuis 64
Spoeltje 6,24
Spoeltje plaatsen 22
Steek kiezen 30
Steekbreedte 42
Steeklengte 30,42
Stof, Draad- en Naaldenindex 8
Stof onder de voet plaatsen 34
Stopen borduurvoet aanzetten 20
Stoppen 38
Taksteek 52
Transporteurdekplaat 6,20,38
Transporteurdekplaat opzetten 20
Veranderen van de persvoet 18
Verwijderen en terugzetten van het lampje 66
Verwijderen en terugzetten van de spoelhuis 64
Voornaamste onderdelen 4,5
Voorplaat 66
Zig-zag blindsteek 46
Zig-zag steek 46
Zoom afwerken, een 34,36,38,44,52

www.matri.nl
Matri Naaimachine
specialisten sinds 1929
Lange Bisschopsstraat 9
7411 KG Deventer
Tel.: 0570 - 61 63 83
www.lockmachine.info

sinds 1929 matri
www.matri.nl

ALPHABETISCHES SACHVERZEICHNIS

Aufwickein der Spule....22,24
Allgemeiner Nähfuss (B)....6
allgemeine Nähplatte (A)....6
Abdeckplatte....6,38
Anbringen von Gummibändern....56
Auswechseln des Nähfusses....18
Auswahl und Auswechseln der nadel....16
Abschluss-Naht....34,36,38,46,52
Benutzen der maschine....14
Blindstich....46,48
Blindstichsäumenführer....6,46
Bogennähte....38
Dreifachstich....54
Einsetzen von Nähfühfussen mit Schaft....20
Einsetzen eines Reissverschlusses....40
Einfädeln der Maschine....26
Entfernen und Einsetzen der Glühbirne....66
Entfernen und Einsetzen der Spulenkapsel....64
Einsetzen einer aufgewickelten Spule....26
Eckennähen....36
Einfassen....38
Freiarmnähen....16
Garnableiter....7,26
Gerades Nähen....30
Grätenstich....52
Glühbirne....66
Herstellen einer Naht....34
Heraufholen des Spulenfadens....28
Halbmondstich....50
Heften....34
Inbetriebsetzen der Maschine....14
Knopflochnähen (4-Stufen)....60,62
Knopflochnähfuss....6,60
Kantenbordüren....50,58
Kanten....58
Lüfterhelbel....34
Nadeln....6,8,9
Nähen gerader Säume....36
Nähfüsse....6,18,20,40,60
Nähfüsse mit Schaft....6,20
Nähplatte....6,20,38
Prüfliste für die Wartung....70
Pflege Ihrer Maschine....64,66,68
Raupennähte....46
Reissverschlussfuss....6,40
Ausbessern eines Risses....48
Reinigen der Maschine....68
Rückwartsnähen....34
Saumführung....6,36,38
Stichweite....42
Stichlänge....30,42
Stoffkantenführung....36
Stopfen....38
Stopf- und Stickfuss....6,20,38
Smockarbeiten....56
Spannung....32,44
Spezialstiche....42
Stichausgleich....44,62
Stichmusterauswahl....30
Stoff unter den Nähfuss legen....34
Stichplatte....6
Staubpinsel....6,68
Stoff-, Nadel- und Fadentabelle....8,9
Spitzen....50
Spulengehäuse....64
Spule....6,22
Tragegriff ruhestellung....11
Trikotstich....48
Universalnähfuss....6
Überwendlingstich Stretch....52
Überwendlingstich Schräg....58
Verbindungsstich....52
Verzierungen, freihändig....40
Wabenstich....56
Wichtige Teile....4,5
Zierstiche....54
Zubehör....6,72
Zickzackstich....46

www.matri.nl
Matri Naaimachine
specialisten sinds 1929
Lange Bisschopsstraat 9
7411 KG Deventer
Tel.: 0570 - 61 63 83
www.lockmachine.info

sinds 1929 matri
www.matri.nl

INDICE

Accessori 7,73
Aghi 7,8,9,17
Ago: scelta e sostituzione 17
Ampiezza punto 43
Applicazione cerniere 41
Applicazione del copri trasportatore 21
Applicazione pizzi 51
Bilanciamento 45,63
Bobina 7,23,25,27,29
Collegamento elettrico 15
Come eseguire una cucitura 35
Come mantenere diritte le cuciture 37
Come portare sopra il filo della bobina 29
Come pulire la macchina 69
Come rimediare a piccoli inconvenienti 71
Copri trasportatore 7,21,39
Cucitura a braccio libero 17,55,59
Cucitura a marcia indieiro 35
Cuciture ad angoli retti 37
Cuciture curvilinee 39
Cuciture esterne 55
Decorazione dei bordi 51,59
Ferma rocchetto 7,23,27
Funzionamento della macchina 15
Guida cuciture 7,37,39
Guida per punto invisibile 7,47
Imbastitura 35
Impuntura diritta 31
Infilatura della macchina 27
Inserimento della bobina 25
Lampadina 67
Leva alza piedino 35
Lunghezza punto 31,43
Manigla pieghevole 11
Manutenzione e cura della macchina 65,67,69
Occhielli in quattro tempi 61,63
parti principali 4,5
Piedino 7,19,21,41,59
Piedino con gambo 7,21
Piedino di pressione normale 7
Piedino di pressione speciale 7
Piedino per cerniere 7,41
Piedino per rammendo e ricamo 7,21,39
Placca 65
Placca d'ago 7
Placca d'ago normale 7
Posizionamento del tessuto sotto il piedino 35
Punti speciali 43
Punto extra elastico 55
Punto festone 51
Punto freccia 59
Punto incrociato 53
Punto invisibile zig-zag 47
Punto "M" 51
Punto multiplo zig-zag 49
Punto a nido d'ape 57
Punto ric-rac 55
Punto smock 57
Punto zig-zag 47
Ricamo a movimento libero 39
Rammendo 39,49
Scatola bobina 65
Scelta di un punto 31
Sopraggitto elastico 53
Sopraggitto inclinato 59
Sopraggitti 53
Sostituzione del piedino con gambo 21
Sostituzione del piedino di pressione con gambo 21
Sostituzione della scatola bobina 65
Sostituzione della lampadina 67
Sostituzione piedini 19
Spazzolino 69
Tabella tessuto, Filo, Ago 8,9
Tensione 33,45

www.matri.nl
Matri Naaimachine
specialisten sinds 1929
Lange Bisschopsstraat 9
7411 KG Deventer
Tel.: 0570 - 61 63 83
www.lockmachine.info

Onderhoud voorkomt reparatie !!

sinds 1929 matri

www.matri.nl

sinds 1929 matri **Naaimachinespecialisten sinds 1929**

Veel onderhoud kunt U zelf doen , kijk op onze site voor extra tips

Wilt U Uw naaimachine in onderhoud geven ?

Matri naaaimachine specialisten beschikt over een eigen technische dienst met Vakkundige monteurs voor alle bekende merken naaimachines , en lockmachines

- Aktie onderhoudsbeurt naaimachine v.a. 17.50
- Aktie onderhoudsbeurt lockmachine v.a 27.50
- We kunnen ook de messen slijpen van U lockmachine .
- Voor reparatie altijd eerst gratis prijsopgaaf
- Snelservice !! klaar terwijl U winkelt . (alleen op afspraak) .
- Inruil van U (defecte) naai / lockmachine is mogelijk informeer voor inruilaktie !!

www.lockmachine.info

www.matri.nl